28 81130

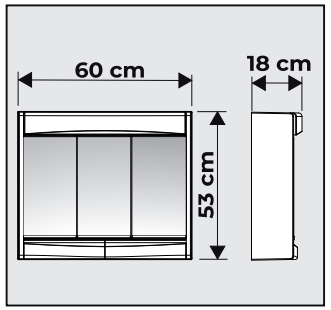

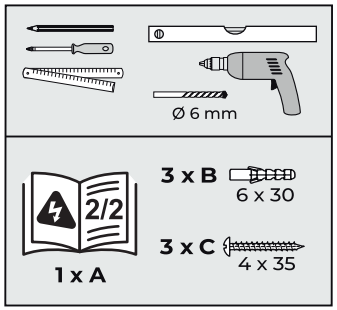

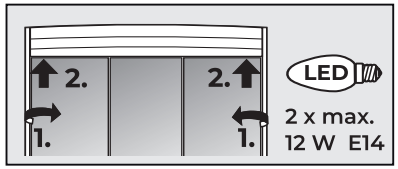

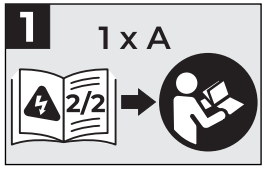

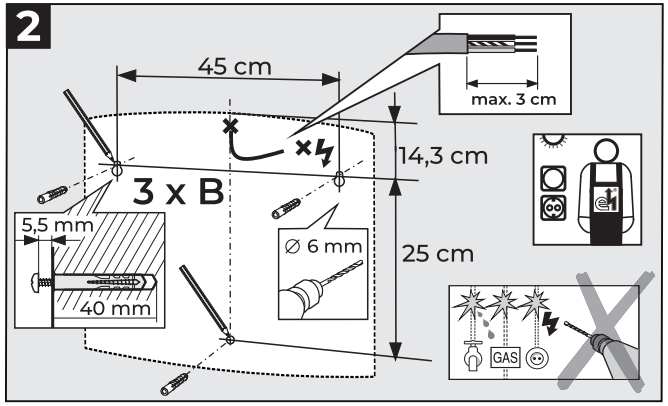

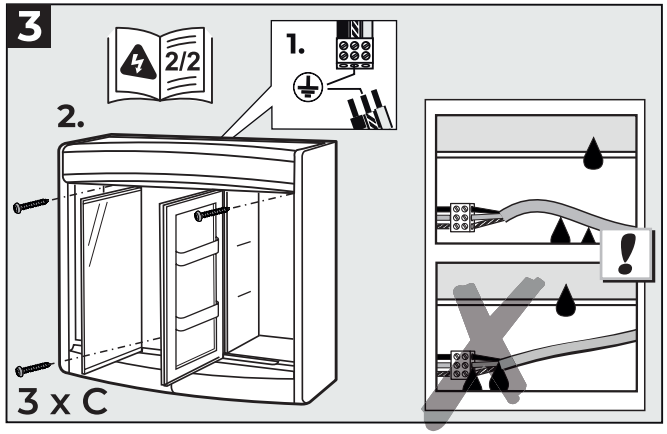

28 81130 LED

(DE) Dieses Produkt enthält eine Lichtquelle der Energieeffizienzklasse F.

(GB) This product contains a light source of energy efficiency class F.

(FR) Ce produit contient une source lumineuse de classe d'efficacité énergétique F.

(NL) Dit product bevat een lichtbron van energie-efficiëntieklasse F.

(IT) Questo prodotto contiene una sorgente luminosa di classe di efficienza energetica F.

(ES) Este producto contiene una fuente de luz de clase de eficiencia energética F.

(PT) Este produto contém uma fonte de luz de classe de eficiência energética F.

(CZ) Tento výrobek obsahuje světelný zdroj třídy energetické účinnosti F.

(PL) Ten produkt zawiera źródło światła o klasie efektywności energetycznej F.

(HU) Ez a termék egy F energiahatékonysági osztályú fényforrást tartalmaz.

(SI) Ta izdelek vsebuje vir svetlobe razreda energijske učinkovitosti F.

(HR) Ovaj proizvod sadrži izvor svjetlosti razreda energetske učinkovitosti F.

(SK) Tento výrobok obsahuje svetelný zdroj triedy energetickej účinnosti F.

(BIH) Ovaj proizvod sadrži izvor svjetlosti klase energetske efikasnosti F.

(BG) Този продукт съдържа източник на светлина с клас на енергийна ефективност F.

(RO) Acest produs conține o sursă de lumină de clasa F. de eficiență energetică.

(SE) Denna produkt innehåller en ljuskälla av energieffektivitetsklass F.

(DK) Dette produkt indeholder en lyskilde til energieffektivitetsklasse F.

(IS) Þessi vara inniheldur ljósgjafa orkunýtniflokks F.

(FI) Tämä tuote sisältää energiatehokkuusluokan F valonlähteen.

(EST) See toode sisaldab valgusallikat energiatõhususe klassiga F.

(TR) Bu ürün, enerji verimliliği sınıfı F olan bir ışık kaynağı içerir.

(GR) Αυτό το προϊόν περιέχει μια φωτεινή πηγή ενεργειακής απόδοσης τάξης F.

28 82120

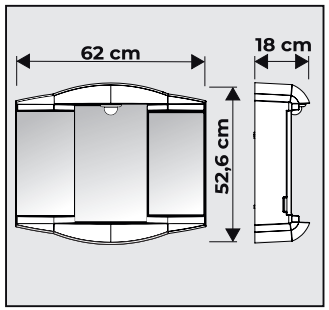

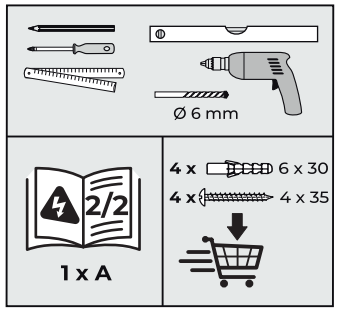

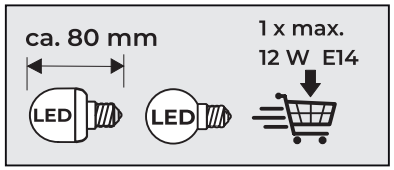

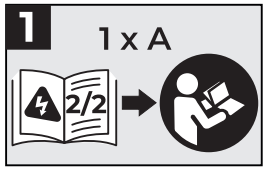

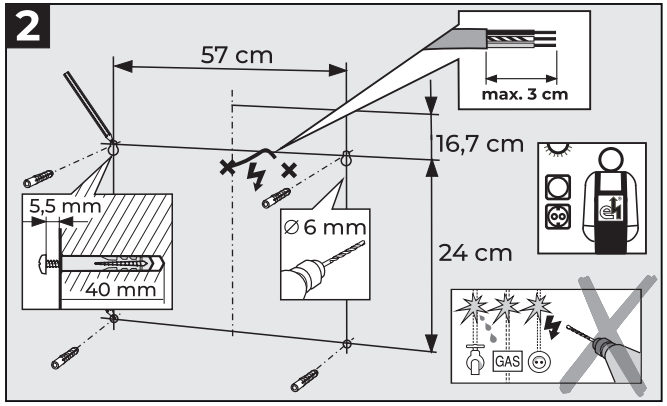

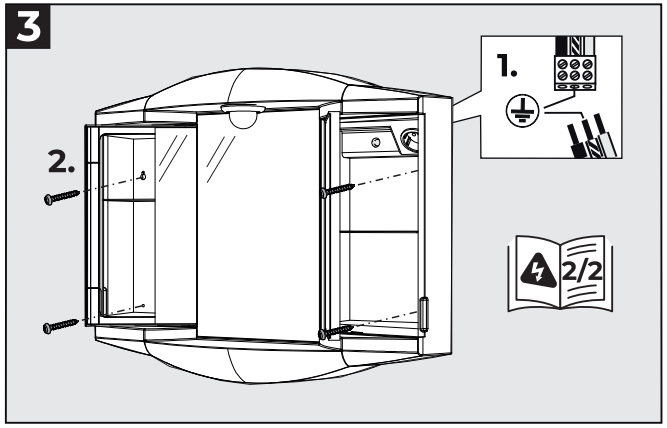

SCHUTZBEREICH / SAFETY AREA

(FR) Zone de protection
(NL) Veiligheidsruimte
(IT) Zone de protezione
(ES) Zona de protección
(PT) Zona de protecção
(CZ) Ochranné pásmo
(PL) Strefa ochonna
(HU) Védett terület
(SI) Zaščitno območje
(HR) Zaštićeno područje
(SK) Ochranné pásmo
(BIH) Zaštitno područje
(BG) Защитна зона
(RO) Domeniu de protecție
(SE) Skyddsområde
(DK) Sikkerhedsafstand
(IS) Verndarsvæði
(FI) Turva-alue
(EST) Kaitseala
(TR) Korunma bölümü
(GR) Περιοχ΄η προστασίας

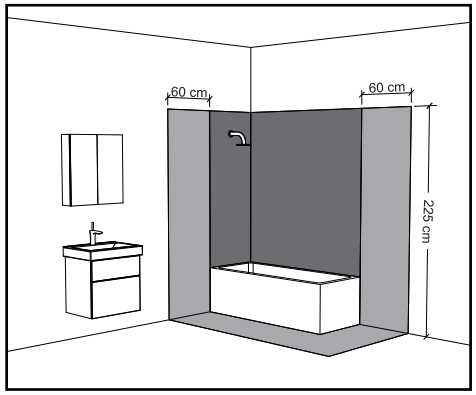

Zone 1

Zone 2

Zone 3

ERSATZTEILE / SPARE PARTS

(FR) Pièces d'échange
(NL) Onderdelen
(IT) Pezzi ricambo
(ES) Piezas de recambio
(PT) Peças sobresselentes
(CZ) Náhradní díly
(PL) Części zamienne
(HU) Tartalék részek
(SI) Rezervni deli
(HR) Pričuvni dijelovi
(SK) Náhradné diely
(BIH) Rezervni dijelovi
(BG) Резервни части
(RO) Piese de schimb
(SE) Reservdelar
(DK) Reservedele
(IS) Auka hlutir
(FI) Varaosat
(EST) Varuosad
(TR) Yedek parçalar
(GR) Ανταλλακτίκά

28 81130:

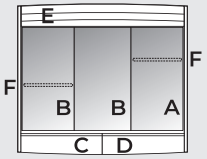

28 82120:

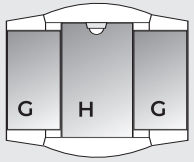

SERVICE

(DE) Bei Reklamationen diesen Abschnitt (Kopie) **zusammen mit dem Kaufbeleg** an Jokey schicken.
(GB) In the event of a complaint, send this section (copy) **together with the purchase receipt** to Jokey.
(FR) En cas de réclamation, envoyez cette section (copie) **avec le reçu d'achat** à Jokey.
(NL) Stuur bij een klacht deze rubriek (kopie) **samen met de aankoopbon** naar Jokey.
(IT) In caso di reclamo, inviare questa sezione (copia) **insieme alla ricevuta di acquisto** a Jokey.
(ES) En caso de queja, envíe esta sección (copia) **junto con el recibo de compra** a Jokey.
(PT) Em caso de reclamação, envie esta seção (cópia) **junto com o comprovante de compra** para Jokey.
(CZ) V případě reklamace zašlete tento oddíl (kopii) **spolu s účtenkou o koupi společnosti** Jokey.
(PL) W przypadku reklamacji wyślij ten dział (kopia) **wraz z dowodem zakupu** do Jokey.
(HU) Reklamáció esetén ezt a részt (másolat) **a vásárlási bizonylattal együtt küldje** el a Jokey-nak.
(SI) V primeru reklamacije pošljite ta razdelek (kopijo) **skupaj s potrdilom o nakupu** na Jokey.
(HR) U slučaju reklamacije, pošaljite ovaj odjeljak (kopiju) **zajedno s potvrdom o kupnji** Jokeyju.
(SK) V prípade reklamácie zašlite túto časť (kópiu) **spolu s dokladom o kúpe spoločnosti** Jokey.
(BIH) U slučaju reklamacije, pošaljite ovaj odjeljak (kopiju) **zajedno s računom o kupovini** Jokeyju.
(BG) В случай на рекламация, изпратете този раздел (копие) **заедно с разписката за покупка** на Jokey.
(RO) În cazul unei reclamații, trimiteți această secțiune (copie) **împreună cu chitanța de cumpărare** către Jokey.
(SE) Vid reklamation skicka detta avsnitt (kopia) **tillsammans med köpkvittot** till Jokey.
(DK) Ved reklamation sendes dette afsnit (kopi) **sammen med købskvittering** til Jokey.
(IS) Komi til kvörtunar skal senda þennan hluta (afrit) **ásamt kaupkvittun** til Jokey.
(FI) Jos sinulla on reklamaatio, lähetä tämä osa (kopio) **ostokuitin kanssa** Jokeylle.
(EST) Kaebuste korral saada see jaotis (koopia) **koos ostutõendiga** Jokeyle.
(TR) Şikayet durumunda bu bölümü (kopyasını) **satın alma makbuzu ile birlikte** Jokey'e gönderin.
(GR) Σε περίπτωση καταγγελίας, στείλτε αυτό το τμήμα (αντίγραφο) μαζί με την απόδειξη αγοράς στο Jokey.

QS

430713803 **28 81130 / 28 82120 / 03 / 2024**

Sieper - eine Marke der
Jokey Sohland GmbH Service Industriestr. 4 D - 02689 Sohland / Spree
Tel.: +49(0)35936 / 36-0 **Tel. Service:** +49(0)35936 / 36-2265 email: js.service@jokey.com
Fax: +49(0)35936 / 36-2222 **Fax Service:** +49(0)35936 / 36-2281 http://www.jokey-online.com

1/2

sieper

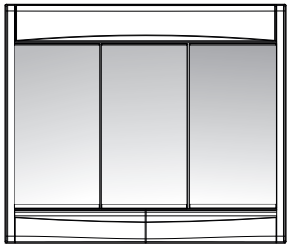

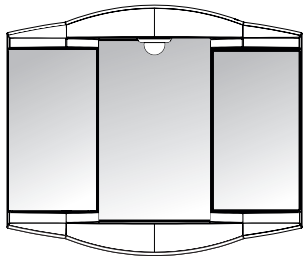

28 81130
28 82120

D Vor Gebrauch lesen!

Installation: Die Installation dieses Produktes darf nur durch autorisierte Fachleute unter Beachtung der nationalen Vorschriften durchgeführt werden. Vor Beginn der Arbeiten: Spannungsfrei schalten (Sicherung)! Stromkreise in Räumen mit Badewanne/ Dusche, müssen mit einem FI-Schutzschalter (≤30 mA) geschützt sein. Schutzzonen beachten, min. 60cm zu Badewanne und Dusche! Bohren unter Beachtung der Strom-, Gas-und Wasserleitungen! Bei Nichteinhaltung erlöschen Garantie- und Haftungsverpflichtungen, es kann Lebensgefahr bestehen. Bei Vorhandensein von Befestigungsmaterial ist zu beachten, dass dieses nicht für jeden Untergrund geeignet ist, verwenden Sie gegebenenfalls Spezialbefestigungsmaterial. Die Netzanschlussleitung darf nicht gequetscht werden, die Mantelisolation muss in das Produkt/ Netzklemme führen. Eine beschädigte Leitung darf nur durch autorisierte Fachleute getauscht werden. Einzelleitungen dürfen keinesfalls metallische Gegenstände berühren können. (Alu-Tapete, Rohre, Aluminiumprofile, Schrankaufhänger) Für Artikel mit Anschlussleitung gilt, dass der Elektroanschluss in einer geschlossenen Wandanschlussdose erfolgen muss! (Die Mantelisolation der Anschlussleitung muss dabei bis in die Dose hineinführen. Wenn ein Schutzleiter vorhanden ist (gelb/grün), diesen mit dem Schutzleiter der Netzleitung verbinden! Das Produkt muss waagerecht und verwindungsfrei hängen, nach Montage, die Festigkeit an der Wand prüfen!

Sicherheit: Lampenwechsel bei G9, GU10, E14, E27: Verwenden Sie nur vorgeschriebene Lampen (Typenschild). Für alle anderen Lichtquellen gilt: Die Lichtquelle dieser Leuchte ist nicht ersetzbar; wenn die Lichtquelle ihr Lebensende erreicht hat, ist die gesamte Leuchte zu ersetzen.

Recycling: Elektrische und elektronische Geräte müssen zur Entsorgung bei der entsprechenden Recycling Annahmestelle abgegeben werden und dürfen nicht im Hausmüll entsorgt werden!

Pflege, Reinigung: Oberflächen nur mit einem feuchten Tuch reinigen, evtl. milden Allzweckreiniger verwenden. Keine scheuernden oder lösungsmittelhaltigen Reinigungsmittel oder scheuernde Schwämme verwenden. Aluminiumoberflächen – keine Säuren! Für Kunststoffoberflächen gilt, dass einige Kosmetika diese dauerhaft schädigen und müssen sofort abgewischt werden. Kontakt z.B. mit Nagelentferner, Haarlack, ätherischen Ölen vermeiden. Kristallspiegel nur mit einem weichen Tuch reinigen. Hartnäckigen Schmutz mit klarem Wasser und ausgewrungenem Tuch beseitigen. Für Spiegel bitte niemals mit chemischen Reinigungsmitteln oder Fenstereiniger verwenden.

Garantie: Für unsere Produkte gewähren wir ab Verkaufstag eine Garantie von 2 Jahren. Ausgeschlossen von dieser Garantie sind Schäden durch nicht fachgerechte Montage, unsachgemäße Behandlung, sowie Verschleißteile, wie Lampen, Schalter. Reparaturen dürfen nur mit Originalteilen und von autorisierten Fachpersonal durchgeführt werden. Keine Änderungen am Produkt vornehmen! Bei Nichteinhaltung müssen wir jede Haftung ablehnen, der Garantieanspruch geht verloren! Für Informationen von Dritten übernehmen wir keine Haftung. Unser Kundendienst hilft Ihnen bei Problemen. Für Hinweise und Anregungen sind wir immer offen!

Achtung: Enthält verschluckbare Kleinteile!

Änderungen und Irrtümer vorbehalten !

F A lire avant utilisation!

Installation: L'installation de ce produit ne peut être effectuée que par des spécialistes agréés conformément aux réglementations nationales. Avant de commencer les travaux: mettre hors tension (fusible)! Les circuits dans les pièces avec baignoire / douche doivent être protégés par un disjoncteur FI (≤30 mA). Faites attention aux zones de protection, à au moins 60 cm de la baignoire et de la douche! Percer en tenant compte des conduites d'électricité, de gaz et d'eau! En cas de non-conformité, les obligations de garantie et de responsabilité expirent et la vie peut être en danger. Si du matériel de fixation est disponible, il convient de noter qu'il ne convient pas à toutes les surfaces; utilisez un matériau de fixation spécial si nécessaire. Le câble de raccordement au secteur ne doit pas être pincé, l'isolation de la gaine doit conduire dans la borne produit / secteur. Un câble endommagé ne peut être remplacé que par des spécialistes agréés. Les lignes individuelles ne doivent jamais pouvoir toucher des objets métalliques. (Papier peint en aluminium, tuyaux, profilés en aluminium, cintres d'armoire) Pour les articles avec un câble de raccordement, le raccordement électrique doit être réalisé dans une boîte de raccordement murale fermée! (L'isolation de la gaine du câble de raccordement doit conduire dans la prise. S'il y a un conducteur de protection (jaune / vert), connectez-le au conducteur de protection du câble secteur! Le produit doit être suspendu horizontalement et sans torsion, après l'installation, vérifiez la force sur le mur!

Sécurité: Changement d'ampoules pour G9, GU10, E14, E27: N'utilisez que les ampoules prescrites (plaque signalétique). Ce qui suit s'applique à toutes les autres sources lumineuses: La source lumineuse de cette lampe n'est pas remplaçable; lorsque la source lumineuse a atteint la fin de sa durée de vie, la lampe entière doit être remplacée.

Recyclage: Les appareils électriques et électroniques doivent être apportés au point de recyclage approprié pour être éliminés et ne doivent pas être jetés avec les ordures ménagères!

Entretien, nettoyage: Nettoyer les surfaces uniquement avec un chiffon humide, éventuellement utiliser un nettoyant tout usage doux. N'utilisez pas d'agents de nettoyage abrasifs ou à base de solvants ou d'éponges abrasives. Surfaces en aluminium - pas d'acides! En ce qui concerne les surfaces en plastique, certains produits cosmétiques causent des dommages permanents et doivent être essuyés immédiatement. Évitez tout contact, par exemple avec le dissolvant pour les ongles, la laque pour cheveux, les huiles essentielles Nettoyez le miroir en cristal uniquement avec un chiffon doux. Enlevez la saleté tenace avec de l'eau propre et un chiffon essoré. N'utilisez jamais d'agents de nettoyage chimiques ou de nettoyants pour vitres sur les miroirs.

Garantie: Nous accordons une garantie de 2 ans sur nos produits à compter de la date de vente. Cette garantie ne couvre pas les dommages causés par une mauvaise installation, une mauvaise manipulation ou des pièces d'usure telles que des lampes et des interrupteurs. Les réparations ne peuvent être effectuées qu'avec des pièces d'origine et par un personnel spécialisé autorisé. N'apportez aucune modification au produit! En cas de non-conformité, nous devons rejeter toute responsabilité, la demande de garantie est perdue! Nous déclinons toute responsabilité pour les informations provenant de tiers. Notre service client vous aidera à résoudre les problèmes. Nous sommes toujours ouverts aux suggestions et suggestions!

Attention: contient de petites pièces pouvant être avalées !

Sous réserve de modifications et d'erreurs.

I Leggere prima dell'uso!

Installazione: L'installazione di questo prodotto può essere eseguita solo da specialisti autorizzati in conformità con le normative nazionali. Prima di iniziare il lavoro: togliere la tensione (fusibile)! I circuiti nelle stanze con vasca / doccia devono essere protetti con un interruttore FI (≤30 mA). Prestare attenzione alle zone di protezione, ad almeno 60 cm dalla vasca e dalla doccia! Forare tenendo conto dei tubi dell'elettricità, del gas e dell'acqua! In caso di inadempienza scadono gli obblighi di garanzia e responsabilità e la vita può essere a rischio. Se è disponibile materiale di fissaggio, si noti che questo non è adatto per tutte le superfici; utilizzare se necessario materiale di fissaggio speciale. Il cavo di collegamento alla rete non deve essere schiacciato, l'isolamento della guaina deve entrare nel terminale del prodotto / rete. Un cavo danneggiato può essere sostituito solo da specialisti autorizzati. Le singole linee non devono mai essere in grado di toccare oggetti metallici. (Carta da parati in alluminio, tubi, profili in alluminio, ganci per mobili) Per gli articoli con cavo di collegamento, il collegamento elettrico deve essere effettuato in una scatola di connessione a parete chiusa! (L'isolamento della guaina del cavo di collegamento deve entrare nella presa. Se è presente un conduttore di protezione (giallo / verde), collegarlo al conduttore di protezione del cavo di rete! Il prodotto deve pendere orizzontalmente e senza torsioni, dopo l'installazione, controlla la forza sul muro!

Sicurezza: sostituzione delle lampadine per G9, GU10, E14, E27: utilizzare solo le lampadine prescritte (targa dati). Quanto segue si applica a tutte le altre sorgenti luminose: la sorgente luminosa di questa lampada non è sostituibile; quando la sorgente luminosa ha raggiunto la fine della sua vita, l'intera lampada deve essere sostituita.

Riciclaggio: i dispositivi elettrici ed elettronici devono essere portati al punto di riciclaggio appropriato per lo smaltimento e non devono essere smaltiti con i rifiuti domestici!

Cura, pulizia: pulire le superfici solo con un panno umido, possibilmente utilizzare un detergente multiuso delicato. Non utilizzare detergenti abrasivi o a base di solventi o spugne abrasive. Superfici in alluminio - niente acidi! Quando si tratta di superfici in plastica, alcuni cosmetici causano danni permanenti e devono essere rimossi immediatamente. Evitare il contatto ad es. Con solventi per unghie, lacche per capelli, oli essenziali. Pulisci lo specchio di cristallo solo con un panno morbido. Rimuovere lo sporco ostinato con acqua pulita e un panno strizzato. Non utilizzare mai detergenti chimici o detergenti per finestre sugli specchi.

Garanzia: garantiamo 2 anni sui nostri prodotti dalla data di vendita. Questa garanzia non copre i danni causati da installazione impropria, manipolazione impropria o parti soggette ad usura come lampade e interruttori. Le riparazioni possono essere eseguite solo con parti originali e da personale specializzato autorizzato. Non apportare modifiche al prodotto! In caso di non conformità, dobbiamo rifiutare qualsiasi responsabilità, il diritto alla garanzia è perso! Non ci assumiamo alcuna responsabilità per le informazioni di terzi. Il nostro servizio clienti ti aiuterà con i problemi. Siamo sempre aperti a suggerimenti e suggerimenti!

Attenzione: contiene piccole parti che possono essere ingerite!

Con riserva di modifiche ed errori.

PT Leia antes de usar!

Instalação: A instalação deste produto só pode ser realizada por especialistas autorizados em conformidade com os regulamentos nacionais. Antes de iniciar o trabalho: desenergize (fusível)! Os circuitos em salas com banheira / chuveiro devem ser protegidos com um disjuntor FI (≤30 mA). Preste atenção nas zonas de proteção, a pelo menos 60cm da banheira e do chuveiro! Perfure tendo em conta as tubagens de electricidade, gás e água! Em caso de não conformidade, as obrigações de garantia e responsabilidade expiram e a vida pode estar em risco. Se houver material de fixação disponível, deve-se observar que ele não é adequado para todas as superfícies; use um material de fixação especial, se necessário. O cabo de ligação à rede não deve ser espremido, o isolamento da camisa deve conduzir ao terminal do produto / rede. Um cabo danificado só pode ser substituído por especialistas autorizados. As linhas individuais nunca devem ser capazes de tocar objetos metálicos. (Papel de parede de alumínio, tubos, perfis de alumínio, ganchos de gabinete) Para itens com um cabo de conexão, a conexão elétrica deve ser feita em uma caixa de conexão de parede fechada! (O isolamento da bainha do cabo de conexão deve levar ao soquete. Se houver um condutor de proteção (amarelo / verde), conecte-o ao condutor de proteção do cabo de alimentação! O produto deve pendurar horizontalmente e sem torção, após a instalação, verifique a força da parede!

Segurança: Troca de lâmpadas para G9, GU10, E14, E27: Use somente as lâmpadas prescritas (placa de identificação). O seguinte se aplica a todas as outras fontes de luz: A fonte de luz desta lâmpada não é substituível; quando a fonte de luz atinge o fim de sua vida, toda a lâmpada deve ser substituída.

Reciclagem: Dispositivos elétricos e eletrônicos devem ser levados para o local de reciclagem apropriado para descarte e não devem ser descartados com o lixo doméstico!

Cuidado, limpeza: Limpe as superfícies apenas com um pano úmido, possivelmente use um limpador neutro para todos os fins. Não use agentes de limpeza abrasivos ou à base de solventes ou esponjas abrasivas. Superfícies de alumínio - sem ácidos! Quando se trata de superfícies de plástico, alguns cosméticos causam danos permanentes e devem ser limpos imediatamente. Evite o contato, por exemplo, com removedor de unhas, verniz para cabelo, óleos essenciais. Limpe o espelho de cristal apenas com um pano macio. Remova a sujeira teimosa com água limpa e um pano bem torcido. Nunca use agentes de limpeza químicos ou limpadores de janela em espelhos.

Garantia: Oferecemos aos nossos produtos uma garantia de 2 anos a partir da data de venda. Esta garantia não cobre danos causados por instalação inadequada, manuseio impróprio ou desgaste de peças como lâmpadas e interruptores. As reparações só podem ser efectuadas com peças originais e por pessoal especializado autorizado. Não faça alterações no produto! Em caso de incumprimento, devemos rejeitar qualquer responsabilidade, o direito à garantia perde-se! Não assumimos qualquer responsabilidade por informações de terceiros. Nosso serviço ao cliente irá ajudá-lo com problemas. Estamos sempre abertos a sugestões e sugestões!

Atenção: Contém peças pequenas que podem ser engolidas!

Ressalvado o direito a alterações e erros.

PL Przeczytaj przed użyciem!

Instalacja: Instalacja tego produktu może być przeprowadzona wyłącznie przez upoważnionych specjalistów zgodnie z przepisami krajowymi. Przed rozpoczęciem pracy: wyłączyć napięcie (bezpiecznik)! Obwody w pomieszczeniach z wanną / prysznicem należy zabezpieczyć wyłącznikiem różnicowoprądowym (≤30 mA). Zwróć uwagę na strefy ochronne, co najmniej 60 cm od wanny i prysznica! Wiertarka z uwzględnieniem rur elektrycznych, gazowych i wodociągowych! W przypadku nieprzestrzegania zobowiązań gwarancyjnych i odpowiedzialności wygasają, a żywotność może być zagrożona. Jeśli dostępny jest materiał mocujący, należy zauważyć, że nie jest on odpowiedni dla każdej powierzchni; w razie potrzeby użyj specjalnego materiału mocującego. Kabel sieciowy nie może być ściskany; izolacja płaszcza musi prowadzić do produktu / zacisku sieciowego. Uszkodzony kabel może być wymieniony tylko przez autoryzowanych specjalistów. Pojedyncze linie nie mogą nigdy dotykać metalowych przedmiotów. (Tapety aluminiowe, rury, profile aluminiowe, wieszaki do szafek) W przypadku artykułów z przewodem przyłączeniowym podłączenie elektryczne należy wykonać w zamkniętej puszce przyłączeniowej naściennej! (Izolacja płaszcza przewodu przyłączeniowego musi prowadzić do gniazda. Jeśli występuje przewód ochronny (żółto-zielony), podłączyć go do przewodu ochronnego przewodu zasilającego! Produkt po zamontowaniu należy zawiesić poziomo i bez skręcania, sprawdź siłę na ścianie!

Bezpieczeństwo: Wymiana żarówek na G9, GU10, E14, E27: Używaj tylko zalecanych żarówek (tabliczka znamionowa). Do wszystkich innych źródeł światła stosuje się, co następuje: Źródło światła w tej lampie jest niewymienne; po osiągnięciu końca żywotności źródła światła należy wymienić całą lampę.

Recykling: Urządzenia elektryczne i elektroniczne należy przekazać do odpowiedniego punktu recyklingu w celu utylizacji i nie wolno ich wyrzucać razem z odpadami domowymi!

Pielęgnacja, czyszczenie: Powierzchnie czyścić tylko wilgotną szmatką, najlepiej łagodnym, uniwersalnym środkiem czyszczącym. Nie używać środków do szorowania lub na bazie rozpuszczalników ani gąbek do szorowania. Powierzchnie aluminiowe - bez kwasów! W przypadku powierzchni plastikowych niektóre kosmetyki powodują trwałe uszkodzenia i należy je natychmiast zetrzeć. Unikaj kontaktu np. Z zmywaczem do paznokci, lakierem do włosów, olejkami eterycznymi. Czyść kryształowe lustro tylko miękką szmatką. Uporczywy brud usunąć czystą wodą i wyciśniętą szmatką. Nigdy nie używaj chemicznych środków czyszczących ani środków do czyszczenia okien na lusterkach.

Gwarancja: Na nasze produkty udzielamy 2 letniej gwarancji od daty sprzedaży. Niniejsza gwarancja nie obejmuje uszkodzeń spowodowanych nieprawidłową instalacją, niewłaściwą obsługą lub częściami zużywającymi się, takimi jak lampy i przełączniki. Naprawy mogą być wykonywane tylko przy użyciu oryginalnych części i przez upoważniony personel specjalistyczny. Nie wprowadzaj żadnych zmian w produkcie! W przypadku niezgodności musimy zrezygnować z jakiejkolwiek odpowiedzialności, roszczenie gwarancyjne przepada! Nie ponosimy odpowiedzialności za informacje pochodzące od osób trzecich. Nasz dział obsługi klienta pomoże Ci rozwiązać problemy. Jesteśmy zawsze otwarci na sugestie i sugestie!

Uwaga: Zawiera małe części, które mogą zostać połknięte!

Z zastrzeżeniem zmian i błędów.

SLO Pred uporabo preberite!

Namestitev: Namestitev tega izdelka smejo izvajati samo pooblaščeni strokovnjaki v skladu z nacionalnimi predpisi. Pred začetkom del: izklopite električno napetost (varovalko)! Vezja v prostorih s kadjo / prho morajo biti zaščitena z odklopnikom FI (≤30 mA). Bodite pozorni na zaščitena območja, vsaj 60 cm od kadi in tuša! Vrtajte ob upoštevanju cevi za elektriko, plin in vodo! V primeru neizpolnjevanja obveznosti garancije in odgovornosti prenehajo in so lahko ogrožene. Če je na voljo pritrdilni material, upoštevajte, da to ni primerno za vsako površino; po potrebi uporabite poseben pritrdilni material. Omrežnega priključnega kabla ne smete stiskati, izolacija plašča mora voditi v izdelek / omrežni priključek. Poškodovan kabel lahko zamenjajo samo pooblaščeni strokovnjaki. Posamezne črte se nikoli ne smejo dotikati kovinskih predmetov. (Aluminijaste tapete, cevi, aluminijasti profili, obešalniki) Za predmete s priključnim kablom je treba električni priključek izvesti v zaprti stenski priključni omarici! (Izolacijska obloga priključnega kabla mora voditi v vtičnico. Če je zaščitni vodnik (rumen / zelen), ga priključite na zaščitni vodnik omrežnega kabla! Izdelek mora po namestitvi visiti vodoravno in brez torzij, preverite trdnost na steni!

Varnost: Zamenjava žarnic za G9, GU10, E14, E27: Uporabljajte samo predpisane žarnice (imenska tablica). Za vse druge svetlobne vire velja naslednje: Vira svetlobe te svetilke ni mogoče zamenjati; ko je vir svetlobe konec življenjske dobe, je treba zamenjati celotno svetilko.

Recikliranje: Električne in elektronske naprave je treba odpeljati na ustrezno reciklažno mesto za odstranjevanje in jih ne smete odvreči med gospodinjske odpadke!

Nega, čiščenje: Površine čistite samo z vlažno krpo, po možnosti uporabite blago univerzalno čistilo. Ne uporabljajte abrazivnih čistil ali abrazivnih gobic na osnovi topil. Aluminijaste površine - brez kislin! Ko gre za plastične površine, nekatera kozmetika povzroči trajne poškodbe in jih je treba takoj obrisati. Izogibajte se stiku, npr. Z odstranjevalcem nohtov, lakom za lase, eteričnimi olji. Kristalno ogledalo očistite samo z mehko krpo. Trdovratno umazanijo odstranite s čisto vodo in iztisnjeno krpo. Nikoli ne uporabljajte kemičnih čistil ali čistil za okna na ogledalih.

Garancija: Za naše izdelke damo 2-letno garancijo od datuma prodaje. Ta garancija ne krije škode zaradi nepravilne namestitve, nepravilnega ravnanja ali obrabe delov, kot so svetilke in stikala. Popravila smejo izvajati samo originalni deli in pooblaščeno strokovno osebje. Na izdelku ne spreminjajte! V primeru neskladnosti moramo zavrniti kakršno koli odgovornost, zahtevek za garancijo je izgubljen! Ne prevzemamo odgovornosti za informacije tretjih oseb. Naša služba za stranke vam bo pomagala pri težavah. Vedno smo odprti za predloge in predloge!

Pozor: Vsebuje majhne dele, ki jih je mogoče pogoltniti!

Pridržana pravica do sprememb in pomot.

SK Pred použitím si prečítajte!

Inštalácia: Inštaláciu tohto produktu môžu vykonávať iba autorizovaní odborníci v súlade s národnými predpismi. Pred začatím práce: bez napätia (poistka)! Obvody v miestnostiach s vaňou / sprchou musia byť chránené FI ističom (≤30 mA). Dbajte na ochranné pásma, minimálne 60 cm od vane a sprchy! Vŕtajte s prihliadnutím na elektrické, plynové a vodné potrubie! V prípade ich nedodržania vyprší platnosť záručných a záručných povinností a môže dôjsť k ohrozeniu života. Ak je k dispozícii spojovací materiál, je potrebné poznamenať, že to nie je vhodné pre každý povrch; v prípade potreby použite špeciálny spojovací materiál. Sieťový napájací kábel nesmie byť stlačený, izolácia plášťa musí viesť do produktu / sieťovej svorky. Poškodený kábel môžu vymeniť iba autorizovaní odborníci. Jednotlivé čiary sa nikdy nesmú dotknúť kovových predmetov. (Hliníkové tapety, rúry, hliníkové profily, vešiaky na skrinky) U predmetov s pripojovacím káblom musí byť elektrické pripojenie vykonané v uzavretej pripojovacej skrinke na stenu! (Izolácia plášťa pripojovacieho kábla musí smerovať do zásuvky. Ak existuje ochranný vodič (žltý / zelený), pripojte ho k ochrannému vodiču sieťového kábla! Produkt musí po inštalácii visieť vodorovne a bez skrútenia, skontrolujte pevnosť na stene!

Bezpečnosť: Výmena žiaroviek pre G9, GU10, E14, E27: Používajte iba predpísané žiarovky (typový štítok). Pre všetky ostatné zdroje svetla platí toto: Zdroj svetla tejto žiarovky nie je vymeniteľný; keď svetelný zdroj dosiahne koniec svojej životnosti, musí sa vymeniť celá žiarovka.

Recyklácia: Elektrické a elektronické zariadenia musia byť zlikvidované v príslušnom recyklačnom mieste a nesmú byť likvidované spolu s domovým odpadom!

Ošetrovanie, čistenie: Povrchy čistite iba vlhkou handričkou, prípadne použite jemný univerzálny čistič. Nepoužívajte abrazívne alebo čistiace prostriedky na báze rozpúšťadiel alebo abrazívne špongie. Hliníkové povrchy - žiadne kyseliny! Pokiaľ ide o plastové povrchy, niektoré kozmetické prípravky spôsobujú trvalé poškodenie a musia sa okamžite utrieť. Zabráňte kontaktu napr. S odstraňovačom nechtov, lakom na vlasy, éterickými olejmi. Krištáľové zrkadlo čistite iba mäkkou handričkou. Odolné nečistoty odstráňte čistou vodou a vyždímanou handričkou. Nikdy nepoužívajte na zrkadlá chemické čistiace prostriedky alebo prostriedky na čistenie okien.

Záruka: Na naše výrobky poskytujeme dvojročnú záruku od dátumu predaja. Táto záruka sa nevzťahuje na škody spôsobené nesprávnou inštaláciou, nesprávnou manipuláciou alebo opotrebovaním častí, ako sú žiarovky a vypínače. Opravy smú vykonávať iba originálne diely a autorizovaný odborný personál. Na produkte nevykonávajte žiadne zmeny! V prípade ich nedodržania musíme odmietnuť akúkoľvek zodpovednosť, záruka zaniká! Nenesieme žiadnu zodpovednosť za informácie od tretích strán. Náš zákaznícky servis vám pomôže s problémami. Vždy sme otvorení návrhom a návrhom!

Pozor: Obsahuje malé časti, ktoré je možné prehltnúť!

Zmeny a chyby vyhradené.

GB Read before use!

Installation: The installation of this product may only be carried out by authorized specialists in compliance with the national regulations. Before starting work: de-energize (fuse)! Circuits in rooms with a bathtub / shower must be protected with an FI circuit breaker (≤30 mA). Pay attention to the protection zones, at least 60cm from the bathtub and shower! Drill taking into account the electricity, gas and water pipes! In the event of non-compliance, guarantee and liability obligations expire and life can be at risk. If fastening material is available, it should be noted that this is not suitable for every surface; use special fastening material if necessary. The mains connection cable must not be squeezed, the jacket insulation must lead into the product / mains terminal. A damaged cable may only be replaced by authorized specialists. Individual lines must never be able to touch metallic objects. (Aluminum wallpaper, pipes, aluminum profiles, cabinet hangers) For items with a connection cable, the electrical connection must be made in a closed wall connection box! (The sheath insulation of the connection cable must lead into the socket. If there is a protective conductor (yellow / green), connect this to the protective conductor of the mains cable! The product must hang horizontally and torsion-free, after installation, check the strength on the wall!

Safety: Changing bulbs for G9, GU10, E14, E27: Use only the prescribed bulbs (nameplate). The following applies to all other light sources: The light source of this lamp is not replaceable; when the light source has reached the end of its life, the entire lamp must be replaced.

Recycling: Electrical and electronic devices must be taken to the appropriate recycling point for disposal and must not be disposed of with household waste!

Care, cleaning: Clean surfaces only with a damp cloth, possibly use a mild all-purpose cleaner. Do not use any abrasive or solvent-based cleaning agents or abrasive sponges. Aluminum surfaces - no acids! When it comes to plastic surfaces, some cosmetics cause permanent damage and must be wiped off immediately. Avoid contact e.g. with nail remover, hair lacquer, essential oils. Only clean the crystal mirror with a soft cloth. Remove stubborn dirt with clean water and a wrung-out cloth. Please never use chemical cleaning agents or window cleaners on mirrors.

Guarantee: We grant a 2-year guarantee for our products from the date of sale. This guarantee does not cover damage caused by improper installation, improper handling or wearing parts such as lamps and switches. Repairs may only be carried out with original parts and by authorized specialist personnel. Do not make any changes to the product! In the event of non-compliance, we must reject any liability, the guarantee claim is lost! We assume no liability for information from third parties. Our customer service will help you with problems. We are always open to suggestions and suggestions!

Warning: Contains small parts that can be swallowed!

Subject to alterations. Errors excepted.

NL Voor gebruik lezen!

Installatie: De installatie van dit product mag alleen worden uitgevoerd door geautoriseerde specialisten in overeenstemming met de nationale voorschriften. Voor aanvang van de werkzaamheden: stroomloos schakelen (zekering)! Circuits in kamers met bad / douche moeten worden beveiligd met een FI-stroomonderbreker (≤30 mA). Let op de beschermingszones, minimaal 60 cm van bad en douche! Houd rekening met de elektriciteits-, gas- en waterleidingen! Bij niet-naleving vervallen garantie- en aansprakelijkheidsverplichtingen en kan het leven in gevaar komen. Indien bevestigingsmateriaal aanwezig is dient te worden opgemerkt dat dit niet voor iedere ondergrond geschikt is; gebruik eventueel speciaal bevestigingsmateriaal. De netaansluitkabel mag niet worden samengeknepen, de mantelisolatie moet naar de product- / netaansluiting leiden. Een beschadigde kabel mag alleen worden vervangen door geautoriseerde specialisten. Individuele lijnen mogen nooit metalen voorwerpen raken. (Aluminium behang, buizen, aluminium profielen, kastenhangers) Bij artikelen met aansluitkabel moet de elektrische aansluiting in een gesloten wandaansluitdoos gebeuren! (De mantelisolatie van de aansluitkabel moet in het stopcontact worden gevoerd. Indien er een beschermingsgeleider (geel / groen) aanwezig is, sluit deze dan aan op de beschermingsgeleider van de netkabel! Het product moet na installatie horizontaal en torsievrij hangen, controleer de sterkte op de muur!

Veiligheid: Lampen vervangen voor G9, GU10, E14, E27: Gebruik alleen de voorgeschreven lampen (typeplaatje). Voor alle andere lichtbronnen geldt het volgende: De lichtbron van deze lamp is niet vervangbaar; wanneer de lichtbron het einde van zijn levensduur heeft bereikt, moet de hele lamp worden vervangen.

Recycling: elektrische en elektronische apparaten moeten worden afgevoerd naar een geschikt recyclingpunt en mogen niet bij het huisvuil worden gegooid!

Onderhoud, reiniging: Reinig oppervlakken alleen met een vochtige doek, gebruik eventueel een milde allesreiniger. Gebruik geen schurende of oplosmiddelhoudende schoonmaakmiddelen of schuursponzen. Aluminium oppervlakken - geen zuren! Als het om plastic oppervlakken gaat, veroorzaken sommige cosmetica permanente schade en moeten ze onmiddellijk worden weggeveegd. Vermijd contact met bijv. Nagelverwijderaar, haarlak, etherische oliën. Reinig de kristallen spiegel alleen met een zachte doek. Hardnekkig vuil verwijderen met schoon water en een uitgewrongen doek. Gebruik nooit chemische reinigingsmiddelen of glazenwassers op spiegels.

Garantie: Wij verlenen 2 jaar garantie op onze producten vanaf de verkoopdatum. Deze garantie dekt geen schade veroorzaakt door onjuiste installatie, onoordeelkundig gebruik of door slijtage van onderdelen zoals lampen en schakelaars. Reparaties mogen alleen worden uitgevoerd met originele onderdelen en door geautoriseerd vakpersoneel. Breng geen wijzigingen aan het product aan! Bij niet-naleving moeten wij elke aansprakelijkheid afwijzen, de garantieclaim vervalt! Wij aanvaarden geen aansprakelijkheid voor informatie van derden. Bij problemen helpt onze klantenservice je verder. We staan altijd open voor suggesties en suggesties!

Let op: Bevat kleine onderdelen die kunnen worden ingeslikt!

Wijzigingen en fouten voorbehouden.

E ¡Leer antes de usar!

Instalación: La instalación de este producto solo puede ser realizada por especialistas autorizados de conformidad con las normativas nacionales. Antes de comenzar a trabajar: ¡desenergizar (fusible)! Los circuitos en habitaciones con bañera / ducha deben protegerse con un disyuntor FI (≤30 mA). ¡Preste atención a las zonas de protección, al menos a 60 cm de la bañera y la ducha! ¡Taladrar teniendo en cuenta las tuberías de luz, gas y agua! En caso de incumplimiento, las obligaciones de garantía y responsabilidad expiran y la vida puede estar en riesgo. Si hay material de fijación disponible, debe tenerse en cuenta que no es adecuado para todas las superficies; utilice material de fijación especial si es necesario. El cable de conexión a la red no debe apretarse, el aislamiento de la chaqueta debe conducir al terminal del producto / red. Un cable dañado solo puede ser reemplazado por especialistas autorizados. Las líneas individuales nunca deben poder tocar objetos metálicos. (Papel pintado de aluminio, tubos, perfiles de aluminio, colgadores de armario) ¡Para artículos con cable de conexión, la conexión eléctrica debe realizarse en una caja de conexión a la pared cerrada! (El aislamiento de la cubierta del cable de conexión debe entrar en el enchufe. Si hay un conductor de protección (amarillo / verde), conéctelo al conductor de protección del cable de red. El producto debe colgar horizontalmente y sin torsión, después de la instalación, ¡Comprueba la fuerza en la pared!

Seguridad: Cambio de bombillas para G9, GU10, E14, E27: Utilice solo las bombillas prescritas (placa de identificación). Lo siguiente se aplica a todas las demás fuentes de luz: La fuente de luz de esta lámpara no es reemplazable; cuando la fuente de luz ha llegado al final de su vida útil, se debe reemplazar toda la lámpara.

Reciclaje: Los dispositivos eléctricos y electrónicos deben llevarse al punto de reciclaje apropiado para su eliminación y no deben eliminarse con la basura doméstica.

Cuidado, limpieza: Limpie las superficies solo con un paño húmedo, posiblemente use un limpiador suave para todo uso. No utilice agentes de limpieza abrasivos o a base de solventes ni esponjas abrasivas. Superficies de aluminio - ¡sin ácidos! Cuando se trata de superficies de plástico, algunos cosméticos causan daños permanentes y deben limpiarse de inmediato. Evite el contacto, por ejemplo, con quita uñas, laca para el cabello, aceites esenciales. Limpie el espejo de cristal únicamente con un paño suave. Elimine la suciedad rebelde con agua limpia y un paño escurrido. Nunca use agentes de limpieza químicos o limpiacristales en los espejos.

Garantía: Otorgamos una garantía de 2 años para nuestros productos a partir de la fecha de venta. Esta garantía no cubre los daños causados por una instalación incorrecta, un manejo inadecuado o piezas de desgaste como lámparas e interruptores. Las reparaciones solo pueden realizarse con piezas originales y por personal especializado autorizado. ¡No realice ningún cambio en el producto! En caso de incumplimiento, debemos rechazar cualquier responsabilidad, ¡la reclamación de garantía se pierde! No asumimos ninguna responsabilidad por la información de terceros. Nuestro servicio de atención al cliente le ayudará con los problemas. ¡Siempre estamos abiertos a sugerencias y sugerencias!

Atención: ¡Contiene piezas pequeñas que pueden tragarse!

Salvo modificaciones o errores.

CZ Před použitím si přečtěte!

Instalace: Instalaci tohoto produktu smí provádět pouze autorizovaní odborníci v souladu s národními předpisy. Před zahájením práce: Odpojte napájení (pojistka)! Obvody v místnostech s vanou / sprchou musí být chráněny jističem FI (≤30 mA). Dbejte na ochranná pásma, minimálně 60 cm od vany a sprchy! Při vrtání berte v úvahu elektrické, plynové a vodní potrubí! V případě nesouladu vyprší závazky ze záruky a odpovědnosti a může dojít k ohrožení života. Pokud je k dispozici spojovací materiál, je třeba poznamenat, že to není vhodné pro každý povrch; v případě potřeby použijte speciální spojovací materiál. Síťový připojovací kabel nesmí být zmáčknutý, izolace pláště musí vést do produktu / síťové svorky. Poškozený kabel smí vyměnit pouze autorizovaný odborník. Jednotlivé čáry se nikdy nesmí dotýkat kovových předmětů. (Hliníkové tapety, trubky, hliníkové profily, závěsy skříněk) U předmětů s připojovacím kabelem musí být elektrické připojení provedeno v uzavřené nástěnné připojovací skříňce! (Izolace pláště připojovacího kabelu musí vést do zásuvky. Pokud existuje ochranný vodič (žlutý / zelený), připojte jej k ochrannému vodiči síťového kabelu! Produkt musí po instalaci viset vodorovně a bez zkroucení, zkontrolujte pevnost na zdi!

Bezpečnost: Výměna žárovek pro G9, GU10, E14, E27: Používejte pouze předepsané žárovky (typový štítek). Pro všechny ostatní zdroje světla platí toto: Zdroj světla této lampy není vyměnitelný; jakmile světelný zdroj dosáhne konce své životnosti, musí být vyměněna celá lampa.

Recyklace: Elektrická a elektronická zařízení musí být předána k likvidaci příslušnému recyklačnímu místu a nesmí být likvidována společně s domovním odpadem!

Péče, čištění: Povrchy čistěte pouze vlhkým hadříkem, případně použijte jemný univerzální čistič. Nepoužívejte abrazivní čisticí prostředky na bázi rozpouštědel nebo abrazivní houby. Hliníkové povrchy - žádné kyseliny! Pokud jde o plastové povrchy, některá kosmetika způsobuje trvalé poškození a musí být okamžitě otřena. Vyvarujte se kontaktu např. S odstraňovačem nehtů, lakem na vlasy, éterickými oleji. Křišťálové zrcadlo čistěte pouze měkkým hadříkem. Odstraňte odolné nečistoty čistou vodou a vyždímaným hadříkem. Na zrcadla nikdy nepoužívejte chemické čisticí prostředky nebo čističe oken.

Záruka: Na naše výrobky poskytujeme dvouletou záruku od data prodeje. Tato záruka se nevztahuje na poškození způsobená nesprávnou instalací, nesprávnou manipulací nebo opotřebením dílů, jako jsou lampy a vypínače. Opravy smí provádět pouze originální díly a autorizovaný odborný personál. Na produktu neprovádějte žádné změny! V případě nedodržení podmínek musíme odmítnout jakoukoli odpovědnost, záruka zaniká! Nepřebíráme žádnou odpovědnost za informace od třetích stran. Náš zákaznický servis vám pomůže s problémy. Vždy jsme otevřeni návrhům a návrhům!

Pozor: Obsahuje malé části, které lze spolknout!

Změny a chyby vyhrazeny.

H Használat előtt olvassa el!

Telepítés: Ezt a terméket csak hivatalos szakemberek végezhetik el, a nemzeti előírások betartásával. A munka megkezdése előtt: áramtalanítsa (biztosíték)! A káddal / zuhanyzóval ellátott helyiségekben lévő áramköröket FI megszakítóval (≤30 mA) kell védeni. Ügyeljen a védőkörzetekre, legalább 60 cm-re a fürdőkádtól és a zuhanytól! Fúrjon, figyelembe véve az elektromos, gáz és vízvezetékeket! Meg nem felelés esetén a garanciavállalási és felelősségi kötelezettségek lejárnak és az élet veszélybe kerülhet. Ha rendelkezésre áll rögzítő anyag, akkor meg kell jegyezni, hogy ez nem minden felületre alkalmas; szükség esetén használjon speciális rögzítő anyagot. A hálózati csatlakozókábelt nem szabad összenyomni, a köpeny szigetelésének be kell vezetnie a termék / hálózati terminálba. A sérült kábelt csak erre felhatalmazott szakemberek cserélhetik ki. Az egyes vonalak soha nem érinthetik a fémes tárgyakat. (Alumínium tapéta, csövek, alumíniumprofilok, szekrényfogasok) Csatlakozó kábellel ellátott tárgyaknál az elektromos csatlakozást zárt fali csatlakozódobozban kell elvégezni! (A csatlakozókábel burkolatszigetelésének be kell vezetnie az aljzatba. Ha van védővezeték (sárga / zöld), csatlakoztassa a hálózati kábel védővezetékéhez! A terméknek vízszintesen és torziómentesen kell lógnia telepítés után, ellenőrizze az erősséget a falon!

Biztonság: Izzók cseréje G9, GU10, E14, E27 esetén: Csak az előírt izzókat használja (típustábla). A következő minden más fényforrásra vonatkozik: A lámpa fényforrása nem cserélhető; amikor a fényforrás elérte élettartamának végét, az egész lámpát ki kell cserélni.

Újrahasznosítás: Az elektromos és elektronikus eszközöket a megfelelő újrahasznosítási helyre kell vinni, és nem szabad a háztartási hulladékkal együtt megsemmisíteni!

Ápolás, tisztítás: A felületeket csak nedves ruhával tisztítsa, esetleg enyhe univerzális tisztítószert használjon. Ne használjon súroló vagy oldószer alapú tisztítószert vagy súroló szivacsot. Alumínium felületek - nincs sav! Ha műanyag felületekről van szó, egyes kozmetikumok maradandó károsodást okoznak, ezért azonnal törölni kell őket. Kerülje az érintkezést pl. Körömlemosóval, hajlakkal, illóolajokkal. A kristálytükröt csak puha ruhával tisztítsa. Tiszta vízzel és kicsavart ruhával távolítsa el a makacs szennyeződéseket. Kérjük, soha ne használjon vegyi tisztítószert vagy ablaktisztítót a tükrökön.

Garancia: 2 év garanciát vállalunk termékeinkre az értékesítés napjától kezdve. Ez a garancia nem terjed ki a helytelen telepítés, helytelen kezelés vagy alkatrészek, például lámpák és kapcsolók által okozott károkra. Javításokat csak eredeti alkatrészekkel és erre felhatalmazott szakember végezhet. Ne végezzen változtatásokat a terméken! Meg nem felelés esetén minden felelősséget el kell utasítanunk, a garanciaigény elvész! Ügyfélszolgálatunk segít a problémák megoldásában. Nem vállalunk felelősséget a harmadik felektől származó információkért. Mindig nyitottak vagyunk a javaslatokra és javaslatokra!

Figyelem: Apró, lenyelhető alkatrészeket tartalmaz!

Változások és hibák, kivéve.

HR Pročitajte prije upotrebe!

Instalacija: Instalaciju ovog proizvoda smiju izvoditi samo ovlašteni stručnjaci u skladu s nacionalnim propisima. Prije početka rada: isključite struju (osigurač)! Strujni krugovi u sobama s kadom / tušem moraju biti zaštićeni prekidačem FI (≤30 mA). Obratite pažnju na zaštitne zone, najmanje 60 cm od kade i tuša! Bušite uzimajući u obzir cijevi za struju, plin i vodu! U slučaju nepoštivanja obveza, jamstva i odgovornosti istječu i život može biti ugrožen. Ako je dostupan materijal za pričvršćivanje, treba imati na umu da to nije prikladno za svaku površinu; po potrebi upotrijebite poseban materijal za pričvršćivanje. Mrežni priključni kabel ne smije se stiskati, izolacija košuljice mora voditi u proizvod / mrežnu stezaljku. Oštećeni kabel mogu zamijeniti samo ovlašteni stručnjaci. Pojedine crte nikada ne smiju dodirivati metalne predmete. (Aluminijske tapete, cijevi, aluminijski profili, vješalice za ormariće) Za predmete s priključnim kabelom električni priključak mora biti izveden u zatvorenoj zidnoj priključnoj kutiji! (Izolacija plašta priključnog kabela mora voditi u utičnicu. Ako postoji zaštitni vodič (žuti / zeleni), spojite ga na zaštitni vodič mrežnog kabela! Proizvod mora nakon ugradnje visjeti vodoravno i bez uvijanja, provjerite čvrstoću na zidu!

Sigurnost: Zamjena žarulja za G9, GU10, E14, E27: Koristite samo propisane žarulje (natpisna pločica). Sljedeće se odnosi na sve ostale izvore svjetlosti: Izvor svjetlosti ove svjetiljke nije zamjenjiv; kada je izvor svjetlosti došao do kraja svog životnog vijeka, cijela žarulja mora se zamijeniti.

Recikliranje: Električni i elektronički uređaji moraju se odnijeti na odgovarajuće mjesto za recikliranje i ne smiju se odlagati s kućnim otpadom!

Njega, čišćenje: Površine čistite samo vlažnom krpom, po mogućnosti koristite blago višenamjensko sredstvo za čišćenje. Nemojte koristiti abrazivna sredstva za čišćenje ili abrazivne spužve na bazi otapala. Aluminijske površine - bez kiselina! Što se tiče plastičnih površina, neka kozmetika uzrokuje trajna oštećenja i mora se odmah obrisati. Izbjegavajte kontakt npr. Sa sredstvom za uklanjanje noktiju, lakom za kosu, esencijalnim uljima. Kristalno zrcalo čistite samo mekom krpom. Tvrdoglavu prljavštinu uklonite čistom vodom i istisnutom krpom. Molimo vas da nikada ne upotrebljavate kemijska sredstva za čišćenje ili sredstva za čišćenje prozora na zrcalima.

Jamstvo: Dajemo dvogodišnje jamstvo za naše proizvode od datuma prodaje. Ovo jamstvo ne pokriva štetu nastalu nepravilnim ugradnjom, nepravilnim rukovanjem ili trošenjem dijelova poput svjetiljki i prekidača. Popravke smije izvoditi samo originalni dijelovi i ovlašteno stručno osoblje. Ne mijenjajte proizvod! U slučaju nepoštivanja, moramo odbiti svaku odgovornost, zahtjev za jamstvom je izgubljen! Ne preuzimamo nikakvu odgovornost za informacije trećih strana. Naša služba za korisnike pomoći će vam u rješavanju problema. Uvijek smo otvoreni za prijedloge i prijedloge!

Pažnja: Sadrži sitne dijelove koji se mogu progutati!

Izuzete su promjene i pogreške.

BIH Pročitajte prije upotrebe!

Instalacija: Instalaciju ovog proizvoda smiju izvoditi samo ovlašteni stručnjaci u skladu s nacionalnim propisima. Prije početka rada: isključite struju (osigurač)! Strujni krugovi u sobama s kadom / tušem moraju biti zaštićeni prekidačem FI (≤30 mA). Obratite pažnju na zaštitne zone, najmanje 60 cm od kade i tuša! Bušite uzimajući u obzir cijevi za struju, plin i vodu! U slučaju nepridržavanja, garancije i obaveze odgovornosti ističu i život može biti ugrožen. Ako je dostupan materijal za pričvršćivanje, treba imati na umu da to nije prikladno za svaku površinu; po potrebi upotrijebite poseban materijal za pričvršćivanje. Mrežni priključni kabel ne smije se stiskati; izolacija košuljice mora voditi u proizvod / mrežni priključak. Oštećeni kabel mogu zamijeniti samo ovlašteni stručnjaci. Pojedine linije nikada ne smiju dodirivati metalne predmete. (Aluminijumske tapete, cijevi, aluminijumski profili, vješalice za ormariće) Za predmete s priključnim kablom električni priključak mora biti izveden u zatvorenoj zidnoj priključnoj kutiji! (Izolacija plašta priključnog kabela mora voditi u utičnicu. Ako postoji zaštitni vodič (žuti / zeleni), spojite ga na zaštitni vodič mrežnog kabela! Proizvod mora nakon ugradnje visjeti vodoravno i bez uvijanja, provjerite čvrstoću na zidu!

Ohutus: G9, GU10, E14, E27 pirnide vahetamine: kasutage ainult ettenähtud lampe (tüübisilt). Järgmine kehtib kõigi muude valgusallikate kohta: Selle lambi valgusallikat ei saa vahetada; kui valgusallikas on jõudnud oma eluea lõpuni, tuleb kogu lamp välja vahetada.

Recikliranje: Električni i elektronski uređaji moraju se odnijeti na odgovarajuće reciklažno mjesto na odlaganje i ne smiju se odlagati s kućnim otpadom!

Nega, čišćenje: Površine čistite samo vlažnom krpom, po mogućnosti koristite blago univerzalno sredstvo za čišćenje. Ne koristite abrazivna sredstva za čišćenje ili abrazivne spužve na bazi rastvarača. Aluminijumske površine - bez kiselina! Što se tiče plastičnih površina, neka kozmetika uzrokuje trajna oštećenja i mora se odmah obrisati. Izbjegavajte kontakt npr. Sa sredstvom za uklanjanje noktiju, lakom za kosu, esencijalnim uljima. Kristalno ogledalo čistite samo mekom krpom. Tvrdoglavu prljavštinu uklonite čistom vodom i iscijeđenom krpom. Molimo vas da nikada ne koristite hemijska sredstva za čišćenje ili sredstva za čišćenje prozora na ogledalima.

Garancija: Dajemo dvogodišnju garanciju za naše proizvode od datuma prodaje. Ova garancija ne pokriva štetu nastalu nepravilnim ugradnjom, nepravilnim rukovanjem ili trošenjem dijelova kao što su lampe i prekidači. Popravke smiju izvoditi samo originalni dijelovi i ovlašteno stručno osoblje. Ne mijenjajte proizvod! U slučaju nepridržavanja, moramo odbiti svaku odgovornost, zahtjev za garancijom je izgubljen! Ne preuzimamo nikakvu odgovornost za informacije trećih strana. Naša služba za korisnike pomoći će vam u rješavanju problema. Uvijek smo otvoreni za prijedloge i prijedloge!

Pažnja: Sadrži male dijelove koji se mogu progutati!

Izuzete su promjene i greške.

BG Прочетете преди употреба!

Инсталиране: Инсталирането на този продукт може да се извършва само от оторизирани специалисти в съответствие с националните разпоредби. Преди започване на работа: обезсилете (предпазител)! Веригите в стаите с вана / душ трябва да бъдат защитени с прекъсвач FI (≤30 mA). Обърнете внимание на защитните зони, на поне 60 см от ваната и душа! Пробийте, като вземете предвид тръбите за електричество, газ и вода! В случай на неспазване, задълженията за гаранция и отговорност изтичат и животът може да бъде изложен на риск. Ако има наличен закрепващ материал, трябва да се отбележи, че това не е подходящо за всяка повърхност; използвайте специален закрепващ материал, ако е необходимо. Мрежовият свързващ кабел не трябва да се изстисква, изолацията на кожуха трябва да води към извода на продукта / мрежата. Повреденият кабел може да бъде заменен само от оторизирани специалисти. Отделните линии никога не трябва да могат да докосват метални предмети. (Алуминиеви тапети, тръби, алуминиеви профили, закачалки за шкафове) За артикули със свързващ кабел електрическото свързване трябва да се извършва в затворена кутия за свързване на стената! (Изолацията на обвивката на свързващия кабел трябва да води в контакта. Ако има защитен проводник (жълт / зелен), свържете го към защитния проводник на мрежовия кабел! Продуктът трябва да виси хоризонтално и без усукване, след монтажа, проверете здравината на стената!

Безопасност: Смяна на крушки за G9, GU10, E14, E27: Използвайте само предписаните крушки (табелка с данни). Следното се отнася за всички други източници на светлина: Източникът на светлина на тази лампа не може да се сменя; когато светлинният източник достигне края на живота си, цялата лампа трябва да бъде заменена.

Рециклиране: Електрическите и електронните устройства трябва да бъдат отнесени до съответния пункт за рециклиране за изхвърляне и не трябва да се изхвърлят с битови отпадъци!

Грижи, почистване: Почиствайте повърхностите само с влажна кърпа, възможно е да използвате мек универсален почистващ препарат. Не използвайте абразивни или почистващи препарати на основата на разтворител или абразивни гъби. Алуминиеви повърхности - без киселини! Що се отнася до пластмасовите повърхности, някои козметични продукти причиняват трайни повреди и трябва незабавно да бъдат изтрити. Избягвайте контакт с препарат за отстраняване на нокти, лак за коса, етерични масла. Почиствайте кристалното огледало само с мека кърпа. Отстранете упоритите замърсявания с чиста вода и изцедена кърпа. Моля, никога не използвайте химически почистващи препарати или почистващи прозорци върху огледалата.

Гаранция: Ние предоставяме 2-годишна гаранция за нашите продукти от датата на продажба. Тази гаранция не покрива щети, причинени от неправилен монтаж, неправилно боравене или износване на части като лампи и ключове. Ремонтите могат да се извършват само с оригинални части и от упълномощен специалист. Не правете никакви промени в продукта! В случай на неспазване, ние трябва да отхвърлим всяка отговорност, претенцията за гаранция се губи! Не поемаме отговорност за информация от трети страни. Нашето обслужване на клиенти ще ви помогне при проблеми. Винаги сме отворени за предложения и предложения!

Внимание: Съдържа малки части, които могат да бъдат погълнати!

Изключени са промени и грешки.

RO Citiți înainte de utilizare!

Instalare: Instalarea acestui produs poate fi efectuată numai de specialiști autorizați, în conformitate cu reglementările naționale. Înainte de a începe lucrul: deconectați (siguranța)! Circuitele din încăperi cu cadă / duș trebuie protejate cu un întrerupător FI (≤30 mA). Acordați atenție zonelor de protecție, la cel puțin 60cm de la cadă și duș! Găuriți luând în considerare conductele de electricitate, gaz și apă! În caz de neconformitate, obligațiile de garanție și răspundere expiră și viața poate fi în pericol. Dacă este disponibil material de fixare, trebuie remarcat faptul că acest lucru nu este potrivit pentru fiecare suprafață; folosiți material de fixare special dacă este necesar. Cablul de conectare la rețea nu trebuie stors, izolația manta trebuie să conducă în terminalul produsului / rețelei. Un cablu deteriorat poate fi înlocuit numai de specialiști autorizați. Liniile individuale nu trebuie să poată atinge niciodată obiecte metalice. (Tapet din aluminiu, țevi, profile din aluminiu, umerașe pentru dulapuri) Pentru articolele cu cablu de conectare, conexiunea electrică trebuie realizată într-o cutie de conectare închisă pe perete! (Izolația învelișului cablului de conectare trebuie să conducă în priză. Dacă există un conductor de protecție (galben / verde), conectați-l la conductorul de protecție al cablului de rețea! Produsul trebuie să atârne orizontal și fără torsiune, după instalare, verifica puterea de pe perete!

Siguranță: Schimbarea becurilor pentru G9, GU10, E14, E27: Utilizați numai becurile prescrise (plăcuța de identificare). Următoarele se aplică tuturor celorlalte surse de lumină: Sursa de lumină a acestei lămpi nu poate fi înlocuită; când sursa de lumină a ajuns la sfârșitul vieții sale, întreaga lampă trebuie înlocuită.

Reciclare: Dispozitivele electrice și electronice trebuie duse la punctul de reciclare corespunzător pentru eliminare și nu trebuie aruncate împreună cu deșeurile menajere!

Îngrijire, curățare: Curățați suprafețele numai cu o cârpă umedă, eventual folosiți un produs de curățare ușor universal. Nu utilizați agenți de curățare abrazivi sau pe bază de solvent sau bureți abrazivi. Suprafețe din aluminiu - fără acizi! Când vine vorba de suprafețe din plastic, unele produse cosmetice provoacă daune permanente și trebuie șterse imediat. Evitați contactul, de ex. Cu îndepărtarea unghiilor, lacul de păr, uleiurile esențiale. Curățați oglinda de cristal doar cu o cârpă moale. Îndepărtați murdăria încăpățânată cu apă curată și o cârpă stricată. Vă rugăm să nu utilizați niciodată agenți de curățare chimici sau produse de curățat geamuri pe oglinzi.

Garanție: Acordăm o garanție de 2 ani pentru produsele noastre de la data vânzării. Această garanție nu acoperă daunele cauzate de instalarea necorespunzătoare, manipularea necorespunzătoare sau uzura pieselor, cum ar fi lămpile și întrerupătoarele. Reparațiile pot fi efectuate numai cu piese originale și de către personal specializat autorizat. Nu faceți nicio modificare produsului! În caz de nerespectare, trebuie să respingem orice răspundere, cererea de garanție se pierde! Nu ne asumăm nicio responsabilitate pentru informațiile de la terți. Serviciul nostru pentru clienți vă va ajuta cu probleme. Suntem întotdeauna deschiși la sugestii și sugestii!

Atentie: Contine piese mici care pot fi inghitite!

Cu excepția modificărilor și erorilor.

S Läs innan användning!

Installation: Installationen av denna produkt får endast utföras av auktoriserade specialister i enlighet med nationella föreskrifter. Innan du börjar arbeta: koppla ur strömmen (säkring)! Kretsar i rum med badkar / dusch måste skyddas med en FI-brytare (≤30 mA). Var uppmärksam på skyddszonerna, minst 60 cm från badkaret och duschen! Borra med hänsyn till el-, gas- och vattenledningarna! I händelse av bristande efterlevnad upphör garanti- och ansvarsförpliktelserna och livslängden kan äventyras. Om fästmaterial finns tillgängligt bör det noteras att detta inte är lämpligt för alla ytor; använd speciellt fästmaterial vid behov. Nätanslutningskabeln får inte pressas in, mantelisoleringen måste leda in i produkten / eluttaget. En skadad kabel får endast bytas ut av auktoriserade specialister. Enskilda linjer får aldrig kunna röra metallföremål. (Aluminiumtapet, rör, aluminiumprofiler, skåphängare) För föremål med anslutningskabel måste den elektriska anslutningen göras i en anslutningsbox för sluten vägg! (Anslutningskabelns mantelisolering måste leda in i uttaget. Om det finns en skyddsledare (gul / grön), anslut den till nätkabelns skyddsledare! Produkten måste hängas horisontellt och vridningsfritt efter installation, kontrollera styrkan på väggen!

Säkerhet: Byte av glödlampor för G9, GU10, E14, E27: Använd endast föreskrivna glödlampor (typskylt). Följande gäller för alla andra ljuskällor: Ljuskällan för denna lampa är inte utbytbar; när ljuskällan har nått slutet av sin livslängd måste hela lampan bytas ut.

Återvinning: Elektriska och elektroniska apparater måste tas till lämplig återvinningsplats för bortskaffande och får inte kastas med hushållsavfall!

Skötsel, rengöring: Rengör endast ytorna med en fuktig trasa, använd eventuellt en mild universalrengöringsmedel. Använd inte slipande eller lösningsmedelsbaserade rengöringsmedel eller slipande svampar. Aluminiumytor - inga syror! När det gäller plastytor orsakar vissa kosmetika permanenta skador och måste torkas av omedelbart. Undvik kontakt med t.ex. nagelborttagare, hårlack, eteriska oljor. Rengör endast kristallspegeln med en mjuk trasa. Ta bort envis smuts med rent vatten och en urvriden trasa. Använd aldrig kemiska rengöringsmedel eller fönsterrengöringsmedel på speglar.

Garanti: Vi ger 2 års garanti för våra produkter från försäljningsdatumet. Denna garanti täcker inte skador orsakade av felaktig installation, felaktig hantering eller slitage av delar som lampor och strömbrytare. Reparationer får endast utföras med originaldelar och av auktoriserad specialistpersonal. Gör inga ändringar i produkten! I händelse av bristande efterlevnad måste vi avvisa allt ansvar, garantikravet förloras! Vi tar inget ansvar för information från tredje part. Vår kundtjänst hjälper dig med problem. Vi är alltid öppna för förslag och förslag!

Observera: Innehåller små delar som kan sväljas!

Med reservation för ändringar och felaktiga uppgifter.

DK Læs inden brug!

Installation: Installationen af dette produkt må kun udføres af autoriserede specialister i overensstemmelse med de nationale regler. Inden arbejdet påbegyndes: afbryd strømmen (sikring)! Kredsløb i rum med badekar / brusebad skal beskyttes med en FI-afbryder (≤30 mA). Vær opmærksom på beskyttelseszonerne mindst 120 cm fra badekar og brusebad! Bor under hensyntagen til el-, gas- og vandrørene! I tilfælde af manglende overholdelse udløber garanti- og ansvarsforpligtelser, og livet kan være i fare. Hvis der findes fastgørelsesmateriale, skal det bemærkes, at dette ikke er egnet til enhver overflade; brug om nødvendigt specielt fastgørelsesmateriale. Netforbindelseskablet må ikke klemmes, kappens isolering skal føre ind i produktet / stikket. Et beskadiget kabel må kun udskiftes af autoriserede specialister. Individuelle linjer må aldrig være i stand til at røre ved metalgenstande. (Aluminium tapet, rør, aluminiumsprofiler, skabsbøjler) For emner med tilslutningskabel skal den elektriske forbindelse foretages i en tilslutningsboks med lukket væg! (Tilslutningsledningens kappeisolering skal føre ind i stikkontakten. Hvis der er en beskyttende leder (gul / grøn), skal du slutte den til ledningen på netledningen! Produktet skal hænge vandret og vridningsfrit efter installation, Kontroller styrken på væggen!

Sikkerhed: Udskiftning af pærer til G9, GU10, E14, E27: Brug kun de foreskrevne pærer (typeskilt). Følgende gælder for alle andre lyskilder: Denne lyskilde kan ikke udskiftes; når lyskilden har nået slutningen af sin levetid, skal hele lampen udskiftes.

Genbrug: Elektriske og elektroniske apparater skal føres til det relevante genbrugssted for bortskaffelse og må ikke bortskaffes sammen med husholdningsaffald!

Pleje, rengøring: Rengør kun overflader med en fugtig klud, brug eventuelt en mild universalrengøringsmiddel. Brug ikke slibende eller opløsningsmiddelbaserede rengøringsmidler eller slibende svampe. Aluminiumsoverflader - ingen syrer! Når det kommer til plastoverflader, forårsager nogle kosmetik permanente skader og skal straks tørres af. Undgå kontakt f.eks. Med neglefjerner, hårlak, æteriske olier. Rengør kun krystalspejlet med en blød klud. Fjern genstridigt snavs med rent vand og en udrullet klud. Brug aldrig kemiske rengøringsmidler eller vinduesrens på spejle.

Garanti: Vi giver en 2-års garanti for vores produkter fra salgsdatoen. Denne garanti dækker ikke skader forårsaget af forkert installation, forkert håndtering eller slid på dele som lamper og afbrydere. Reparationer må kun udføres med originale dele og af autoriseret fagpersonale. Foretag ikke ændringer på produktet! I tilfælde af manglende overholdelse skal vi afvise ethvert ansvar, garantikravet er tabt! Vi påtager os intet ansvar for oplysninger fra tredjeparter. Vores kundeservice hjælper dig med problemer. Vi er altid åbne for forslag og forslag!

OBS: Indeholder små dele, der kan sluges!

Med forbehold for ændringer og fejltagelser.

IS Lestu fyrir notkun!

Uppsetning: Uppsetning vörunnar má aðeins fara fram af viðurkenndum sérfræðingum í samræmi við innlendar reglur. Áður en þú byrjar að vinna: slökkva á orku (öryggi)! Rásir í herbergjum með baðkari / sturtu verða að vera varðar með rafrofi (≤30 mA). Takið eftir verndarsvæðunum, að minnsta kosti 60 cm frá baðkari og sturtu! Boraðu að teknu tilliti til rafmagns-, gas- og vatnslagna! Ef ekki er farið fram, renna út ábyrgðir og ábyrgðarskuldbindingar og líf getur verið í hættu. Ef festingarefni er fáanlegt skal tekið fram að þetta hentar ekki hverju yfirborði; notaðu sérstakt festingarefni ef nauðsyn krefur. Ekki má kreista rafmagnssnúruna, einangrunin á jakkanum verður að leiða inn í vöruna / rafstöðina. Aðeins viðurkenndir sérfræðingar mega skipta um skemmdan kapal. Einstaka línur mega aldrei geta snert málmhluti. (Ál veggfóður, rör, ál snið, skápar) (Slíðrið einangrun tengikapalsins verður að leiða inn í innstunguna. Ef það er hlífðarleiðari (gulur / grænn), tengdu hann við hlífðarleiðara rafstrengsins! Varan verður að hanga lárétt og snúningsfrí, eftir uppsetningu, athugaðu styrkinn á veggnum!

Öryggi: Skipta um perur fyrir G9, GU10, E14, E27: Notaðu aðeins ávísaða perur (nafnplata). Eftirfarandi gildir um alla aðra ljósgjafa: Ekki er hægt að skipta um ljósgjafa þessa lampa; þegar ljósgjafinn hefur náð endalokum sínum verður að skipta um allan lampann.

Endurvinnsla: Raf og raftæki verða að fara á viðeigandi endurvinnslustað til förgunar og má ekki farga þeim með heimilissorpi!

Umhirða, hreinsun: Hreinsaðu aðeins yfirborð með rökum klút, mögulega notaðu mildan hreinsiefni til alls staðar. Ekki nota slípiefni eða hreinsiefni sem byggja á leysi eða slípandi svampa. Álflatar - engar sýrur! Þegar kemur að yfirborði úr plasti valda sumar snyrtivörur varanlegu tjóni og verður að þurrka þær strax. Forðist snertingu td við naglafjarlægð, hárlakk, ilmkjarnaolíur. Hreinsaðu aðeins kristalspegilinn með mjúkum klút. Fjarlægðu þrjóskan óhreinindi með hreinu vatni og uppþvegnum klút. Vinsamlegast notaðu aldrei efnahreinsiefni eða gluggahreinsiefni á spegla.

Ábyrgð: Við veitum 2 ára ábyrgð fyrir vörur okkar frá söludegi. Þessi ábyrgð nær ekki til tjóns af völdum óviðeigandi uppsetningar, óviðeigandi meðhöndlunar eða slitna hluta eins og lampa og rofa. Viðgerðir mega aðeins fara fram á upprunalegum hlutum og af viðurkenndum sérfræðingum. Ekki gera neinar breytingar á vörunni! Verði ekki farið eftir því verðum við að hafna allri ábyrgð, ábyrgðarkrafan tapast! Við tökum enga ábyrgð á upplýsingum frá þriðja aðila. Þjónusta við viðskiptavini okkar mun hjálpa þér með vandamál. Við erum alltaf opin fyrir tillögum og tillögum!

Athugið: Inniheldur smáhluti sem hægt er að gleypa!

Breytingar og villur nema!

FIN Lue ennen käyttöä!

Asennus: Tämän tuotteen saa asentaa vain valtuutettu asiantuntija kansallisten määräysten mukaisesti. Ennen työn aloittamista: irrota virta (sulake)! Piirit huoneissa, joissa on kylpyamme / suihku, on suojattava FI-katkaisimella (≤30 mA). Kiinnitä huomiota suojavyöhykkeisiin, vähintään 60 cm: n päähän kylpyammeesta ja suihkusta! Poraa ottaen huomioon sähkö-, kaasu- ja vesiputket! Jos vaatimuksia ei noudateta, takuu- ja vastuuvelvoitteet vanhenevat ja elämä voi olla vaarassa. Jos kiinnitysmateriaalia on saatavilla, on huomattava, että se ei sovi kaikille pinnoille; käytä tarvittaessa erityistä kiinnitysmateriaalia. Verkkokaapelia ei saa puristaa, vaipan eristeen on johdettava tuote / verkkoliittimeen. Vaurioituneen kaapelin saa vaihtaa vain valtuutettu asiantuntija. Yksittäiset linjat eivät saa koskaan koskettaa metalliesineitä. (Alumiinitapetti, putket, alumiiniprofiilit, kaapin ripustimet) Liitäntäkaapelilla varustettujen esineiden sähköliitäntä on tehtävä suljetussa seinäkytkentärasiassa! (Liitäntäkaapelin vaippaeristyksen on johdettava pistorasiaan. Jos on suojajohdin (keltainen / vihreä), liitä se verkkojohdon suojajohtimeen! Tuotteen on ripustettava vaakasuoraan ja vääntämättä asennuksen jälkeen, tarkista seinän vahvuus!

Turvallisuus: Lamppujen vaihtaminen malleille G9, GU10, E14, E27: Käytä vain määrättyjä polttimoita (tyyppikilpi). Seuraava koskee kaikkia muita valonlähteitä: Tämän lampun valonlähdettä ei voida vaihtaa; kun valonlähde on saavuttanut käyttöikänsä, koko lamppu on vaihdettava.

Kierrätys: Sähkö- ja elektroniikkalaitteet on vietävä asianmukaiseen kierrätyspisteeseen hävitettäväksi, eikä niitä saa hävittää talousjätteiden mukana!

Hoito, puhdistus: Puhdista pinnat vain kostealla liinalla, mahdollisesti miedolla yleispuhdistusaineella. Älä käytä hankaavia tai liuotinpohjaisia puhdistusaineita tai hankaavia sieniä. Alumiinipinnat - ei happoja! Muovipinnoista jotkut kosmetiikan tuotteet aiheuttavat pysyviä vaurioita ja ne on pyyhittävä välittömästi. Vältä kosketusta esim. Kynsienpoistajan, hiuslakan, eteeristen öljyjen kanssa. Puhdista kristallipeili vain pehmeällä liinalla. Poista itsepäinen lika puhtaalla vedellä ja väännetyllä liinalla. Älä koskaan käytä peileissä kemiallisia puhdistusaineita tai ikkunanpesuaineita.

Takuu: Annamme tuotteillemme 2 vuoden takuun myyntipäivästä. Tämä takuu ei kata väärän asennuksen, väärän käsittelyn tai osien, kuten lamppujen ja kytkinten, aiheuttamia vaurioita. Korjaukset saa suorittaa vain alkuperäisillä osilla ja valtuutettu asiantuntija. Älä tee mitään muutoksia tuotteeseen! Emme ota vastuuta kolmansilta osapuolilta saaduista tiedoista. Jos vaatimuksia ei noudateta, meidän on hylättävä kaikki vastuut, takuuvaate menetetään! Asiakaspalvelumme auttaa sinua ongelmissa. Olemme aina avoimia ehdotuksille ja ehdotuksille!

Huomio: Sisältää pieniä osia, jotka voidaan niellä!

Oikeudet muutoksiin ja erehdyksiin pidätetään.

EST Enne kasutamist lugege läbi!

Paigaldamine: Selle toote tohib paigaldada ainult volitatud spetsialist vastavalt siseriiklikele eeskirjadele. Enne töö alustamist: andke pinge (kaitsme)! Vanni / dušiga ruumide ahelad peavad olema kaitstud FI kaitselülitiga (≤30 mA). Pöörake tähelepanu kaitsevööndítele, vähemalt 60 cm kaugusel vannist ja dušist! Puurige, võttes arvesse elektri-, gaasi- ja veetorusid! Mittevastavuse korral lõpevad garantii- ja vastutuskohustused ning elu võib olla ohus. Kui kinnitusmaterjal on olemas, tuleb arvestada, et see ei sobi igale pinnale; vajadusel kasutage spetsiaalset kinnitusmaterjali. Toitekaablit ei tohi pigistada; ümbrise isolatsioon peab viima toote / toitevõrgu terminali. Vigastatud kaablit tohib asendada ainult selleks volitatud spetsialist. Üksikud jooned ei tohi kunagi metallist esemeid puudutada. (Alumiiniumist tapeet, torud, alumiiniumprofiilid, kapi riidepuud) Ühenduskaabliga esemete jaoks tuleb elektriühendus teha kinnises seinakontaktis! (Ühenduskaabli ümbrise isolatsioon peab juhtima pistikupessa. Kui on olemas kaitsejuhe (kollane / roheline), ühendage see toitekaabli kaitsejuhiga! Toode peab pärast paigaldamist rippuma horisontaalselt ja torsioonivabalt, kontrollige seina tugevust!

Sigurnost: Zamjena žarulja za G9, GU10, E14, E27: Koristite samo propisane žarulje (natpisna pločica). Sljedeće se odnosi na sve ostale izvore svjetlosti: Izvor svjetlosti ove lampe nije zamjenjiv; kada je izvor svjetlosti došao do kraja svog životnog vijeka, cijela lampa se mora zamijeniti..

Ringlussevõtt: Elektri- ja elektroonikaseadmed tuleb viia vastavasse jäätmekäitluskohta ja neid ei tohi koos majapidamisprügiga ära visata!

Hooldus, puhastamine: pindu puhastage ainult niiske lapiga, võib-olla kasutage pehmet universaalset puhastusvahendit. Ärge kasutage ühtegi abrasiivset ega lahustipõhist puhastusvahendit ega abrasiivset käsna. Alumiiniumpinnad - happeid pole! Plastpindade osas tekitavad mõned kosmeetikatooted püsivaid kahjustusi ja need tuleb viivitamatult pühkida. Vältige kokkupuudet nt küünte eemaldaja, juukselaki, eeterlike õlidega. Kristallpeeglit puhastage ainult pehme lapiga. Eemaldage kangekaelne mustus puhta vee ja välja väänatud lapiga. Ärge kunagi kasutage peeglitel keemilisi puhastusvahendeid ega aknapesuvahendeid.

Garantii: Anname oma toodetele 2-aastase garantii alates müügikuupäevast. See garantii ei kata vigastusi, mis on põhjustatud valest paigaldamisest, ebaõigest käsitsemisest või osade, nagu lambid ja lülitid, kulumisest. Remonditöid tohib teha ainult originaalosade ja selleks volitatud spetsialisti poolt. Ärge tehke tootel muudatusi! Mittevastavuse korral peame igasuguse vastutuse tagasi lükkama, garantiinõue kaotatakse! Me ei vastuta kolmandatelt isikutelt saadud teabe eest. Meie klienditeenindus aitab teil probleemide korral. Oleme alati avatud ettepanekutele ja ettepanekutele!

Tähelepanu: Sisaldab väikeseid osi, mida saab alla neelata!

Muudatused ja vead välja arvatud!

LT Perskaitykite prieš naudojimą!

Montavimas: Šį gaminį montuoti gali tik įgalioti specialistai, laikydamiesi nacionalinių taisyklių. Prieš pradėdami dirbti: atjunkite maitinimą (saugiklį)! Patalpų, kuriose įrengta vonia / dušas, grandinės turi būti apsaugotos FI jungikliu (≤30 mA). Atkreipkite dėmesį į apsaugos zonas, bent 60 cm atstumu nuo vonios ir dušo! Gręžkite atsižvelgdami į elektros, dujų ir vandens vamzdžius! Neatitikimo atveju pasibaigia garantijos ir atsakomybės įsipareigojimai ir gali kilti pavojus gyvybei. Jei yra tvirtinimo medžiagos, reikia pažymėti, kad ji netinka kiekvienam paviršiui; jei reikia, naudokite specialią tvirtinimo medžiagą. Maitinimo laido negalima spausti, striukės izoliacija turi patekti į gaminio / maitinimo gnybtą. Pažeistą laidą gali pakeisti tik įgalioti specialistai. Atskiros linijos niekada negali liesti metalinių daiktų. (Aliuminio tapetai, vamzdžiai, aliuminio profiliai, spintelių pakabos) Daiktų, turinčių jungiamąjį kabelį, elektros jungtis turi būti padaryta uždaroje sienoje esančioje jungties dėžutėje! (Jungiamojo kabelio apvalkalo izoliacija turi vesti į lizdą. Jei yra apsauginis laidininkas (geltonas / žalias), prijunkite jį prie elektros laido apsauginio laidininko! Produktas turi kaboti horizontaliai ir be sukimo.

Sauga: lempučių keitimas G9, GU10, E14, E27: naudokite tik nurodytas lemputes (vardinę lentelę). Tai taikoma visiems kitiems šviesos šaltiniams: Šios lempos šviesos šaltinis nėra keičiamas; šviesos šaltiniui pasibaigus, visą žibintą reikia pakeisti.

Perdirbimas: Elektrinius ir elektroninius prietaisus reikia nugabenti į atitinkamą perdirbimo vietą ir jų negalima išmesti su buitinėmis atliekomis!

Priežiūra, valymas: Valykite paviršius tik drėgna šluoste, galbūt naudokite švelnų universalų valiklį. Nenaudokite abrazyvinių ar tirpiklių turinčių valymo priemonių ar šlifavimo kempinių. Aliuminio paviršiai - be rūgščių! Kalbant apie plastikinius paviršius, kai kurie kosmetikos gaminiai daro nuolatinę žalą ir turi būti nedelsiant nuvalyti. Venkite kontakto, pvz., Su nagų valikliu, plaukų laku, eteriniais aliejais. Kristalinį veidrodį valykite tik minkšta šluoste. Atkaklius nešvarumus nuvalykite švariu vandeniu ir išgręžta šluoste. Niekada nenaudokite ant veidrodžių cheminių valiklių ar langų ploviklių.

Garantija: Mes suteikiame 2 metų garantiją savo produktams nuo pardavimo dienos. Ši garantija neapima žalos, kurią sukelia netinkamas montavimas, netinkamas naudojimas ar dėvimos dalys, pvz., Lempos ir jungikliai. Remontuoti gali tik originalios dalys ir įgaliotas specialistas. Nedarykite jokių gaminio pakeitimų! Neatitikimo atveju turime atsisakyti bet kokios atsakomybės, garantijos reikalavimas prarandamas! Mēs neuzņemamies nekādu atbildību par informāciju no trešajām personām. Mūsų klientų aptarnavimas padės jums išspręsti problemas. Mes visada esame atviri pasiūlymams ir pasiūlymams!

Dėmesio: yra smulkių dalių, kurias galima praryti!

Išskyrus pakeitimus ir klaidas!

LV Pirms lietošanas izlasiet!

Uzstādīšana: Šī produkta uzstādīšanu drīkst veikt tikai pilnvaroti speciālisti saskaņā ar nacionālajiem noteikumiem. Pirms darba uzsākšanas: atvienojiet enerģiju (drošinātājs)! Kontūras telpās ar vannu / dušu jāaizsargā ar FI automātisko slēdzi (≤30 mA). Pievērsiet uzmanību aizsardzības zonām, vismaz 60 cm attālumā no vannas un dušas! Urbjiet, ņemot vērā elektrības, gāzes un ūdens vadus! Neatbilstības gadījumā beidzas garantijas un atbildības saistības, un dzīvība var būt apdraudēta. Ja ir pieejams stiprinājuma materiāls, jāatzīmē, ka tas nav piemērots katrai virsmai; ja nepieciešams, izmantojiet īpašu stiprinājuma materiālu. Tīkla pieslēguma kabeli nedrīkst saspiest, apvalka izolācijai jāievada produkta / tīkla spailē. Bojātu kabeli drīkst nomainīt tikai pilnvaroti speciālisti. Atsevišķas līnijas nekad nedrīkst pieskarties metāla priekšmetiem. (Alumīnija tapetes, caurules, alumīnija profili, skapju pakaramie) Priekšmetiem ar savienojuma kabeli elektriskais savienojums jāveic slēgtā sienas savienojuma kastē! (Savienojuma kabeļa apvalka izolācijai jāievada kontaktligzdā. Ja ir aizsargvadītājs (dzeltens / zaļš), pievienojiet to elektrotīkla kabeļa aizsargvadītājam! Produktam jābūt pakārtam horizontāli un bez vērpes.

Drošība: G9, GU10, E14, E27 spuldžu maiņa: izmantojiet tikai noteiktās spuldzes (nosaukuma plāksnīti). Šis attiecas uz visiem citiem gaismas avotiem: šīs lampas gaismas avots nav nomaināms; kad gaismas avots ir sasniedzis mūža beigas, viss lukturis ir jānomaina.

Pārstrāde: Elektriskās un elektroniskās ierīces jānogādā attiecīgajā pārstrādes vietā, lai tās iznīcinātu, un tās nedrīkst izmest kopā ar sadzīves atkritumiem!

Kopšana, tīrīšana: Virsmas notīriet tikai ar mitru drānu, iespējams, izmantojiet maigu universālu tīrīšanas līdzekli. Nelietojiet abrazīvus vai uz šķīdinātājiem balstītus tīrīšanas līdzekļus vai abrazīvus sūkļus. Alumīnija virsmas - bez skābēm! Runājot par plastmasas virsmām, daži kosmētikas līdzekļi rada neatgriezeniskus bojājumus, un tie nekavējoties jānoslauka. Izvairieties no saskares, piemēram, ar nagu noņēmēju, matu laku, ēteriskajām eļļām. Kristāla spoguli notīriet tikai ar mīkstu drānu. Noturīgos netīrumus notīriet ar tīru ūdeni un izskrūvētu drānu. Lūdzu, uz spoguļiem nekad nelietojiet ķīmiskus tīrīšanas līdzekļus vai logu tīrīšanas līdzekļus.

Garantija: Mēs piešķiram 2 gadu garantiju mūsu produktiem no pārdošanas datuma. Šī garantija neattiecas uz bojājumiem, ko radījusi nepareiza uzstādīšana, nepareiza apstrāde vai tādu detaļu kā lukturi un slēdži nodilums. Remontu drīkst veikt tikai ar oriģinālām detaļām un pilnvarots speciālists. Neveiciet produkta izmaiņas! Neatbilstības gadījumā mums ir jāatsakās no jebkādas atbildības, garantijas prasība tiek zaudēta! Mes neprisiimame atsakomybės už informaciją iš trečiųjų šalių. Mūsu klientu apkalpošanas dienests palīdzēs jums risināt problēmas. Mēs vienmēr esam atvērti ierosinājumiem un ieteikumiem!

Uzmanību: satur sīkas detaļas, kuras var norīt!

Izmaiņas un kļūdas, izņemot!

RUS Прочтите перед использованием!

Установка: Установка этого продукта может выполняться только уполномоченными специалистами в соответствии с национальными правилами. Перед началом работы: обесточить (предохранить)! Цепи в комнатах с ванной / душем должны быть защищены автоматическим выключателем FI (≤30 мА). Обратите внимание на защитные зоны, не менее 60 см от ванны и душа! Дрель с учетом электричества, газа и водопровода! В случае несоблюдения гарантийные обязательства и обязательства истекают, и жизнь может оказаться под угрозой. При наличии крепежного материала следует учитывать, что он подходит не для каждой поверхности; при необходимости используйте специальный крепежный материал. Сетевой кабель не должен быть сдавлен, изоляция оболочки должна входить в клемму продукта / сети. Поврежденный кабель могут заменять только уполномоченные специалисты. Отдельные линии никогда не должны касаться металлических предметов. (Алюминиевые обои, трубы, алюминиевые профили, вешалки для шкафов) Для изделий с соединительным кабелем электрическое подключение должно выполняться в закрытой соединительной коробке на стене! (Изоляция оболочки соединительного кабеля должна входить в розетку. Если имеется защитный провод (желтый / зеленый), подключите его к защитному проводу сетевого кабеля! После установки изделие должно висеть горизонтально и без скручивания, проверьте прочность на стене!

Безопасность: Замена ламп для G9, GU10, E14, E27: Используйте только рекомендованные лампы (заводская табличка). Следующее относится ко всем остальным источникам света: источник света этой лампы не подлежит замене; когда срок службы источника света подошел к концу, необходимо заменить всю лампу.

Утилизация: электрические и электронные устройства необходимо сдать в соответствующий пункт утилизации для утилизации и не утилизировать вместе с бытовыми отходами!

Уход, очистка: Очищайте поверхности только влажной тканью, по возможности используйте мягкое универсальное чистящее средство. Не используйте абразивные чистящие средства или чистящие средства на основе растворителей, а также абразивные губки. Алюминиевые поверхности - без кислот! Что касается пластиковых поверхностей, некоторые косметические средства вызывают необратимые повреждения, и их необходимо немедленно стереть. Избегайте контакта, например, с жидкостью для удаления ногтей, лаком для волос, эфирными маслами. Очищайте хрустальное зеркало только мягкой тканью. Удалите стойкие загрязнения чистой водой и отжатой тканью. Никогда не используйте химические чистящие средства или средства для мытья окон на зеркалах.

Гарантия: Мы даем 2 года гарантии на нашу продукцию со дня продажи. Эта гарантия не распространяется на повреждения, вызванные неправильной установкой, неправильным обращением или износом деталей, таких как лампы и выключатели. Ремонт может выполняться только с использованием оригинальных запчастей и уполномоченным специализированным персоналом. Не вносите никаких изменений в продукт! В случае несоблюдения мы должны отказаться от любой ответственности, претензия по гарантии теряется! Мы не несем ответственности за информацию от третьих лиц. Наша служба поддержки поможет вам с проблемами. Мы всегда открыты для предложений и предложений!

Внимание: содержит мелкие детали, которые можно проглотить!

Возможны изменения и ошибки.

TR Kullanmadan önce okuyun!

Kurulum: Bu ürünün kurulumu yalnızca yetkili uzmanlar tarafından ulusal düzenlemelere uygun olarak gerçekleştirilebilir. Çalışmaya başlamadan önce: enerjiyi kesin (sigorta)! Küvet / duş bulunan odalardaki devreler bir FI devre kesici (≤30 mA) ile korunmalıdır. Küvet ve duştan en az 60 cm uzakta olan koruma bölgelerine dikkat edin! Elektrik, gaz ve su borularını dikkate alarak delin! Uyumsuzluk durumunda garanti ve sorumluluk yükümlülükleri sona erer ve ömür risk altında olabilir. Sabitleme malzemesi mevcutsa, bunun her yüzey için uygun olmadığına dikkat edilmelidir; gerekirse özel sabitleme malzemesi kullanın. Şebeke bağlantı kablosu sıkıştırılmamalıdır, kılıf izolasyonu ürün / şebeke terminaline girmelidir. Hasarlı bir kablo yalnızca yetkili uzmanlar tarafından değiştirilebilir. Tek tek çizgiler asla metal nesnelere dokunmamalıdır. (Alüminyum duvar kağıdı, borular, alüminyum profiller, dolap askıları) Bağlantı kablolu öğeler için elektrik bağlantısı kapalı bir duvar bağlantı kutusunda yapılmalıdır! (Bağlantı kablosunun kılıf izolasyonu sokete girmelidir.Koruyucu iletken (sarı / yeşil) varsa, bunu şebeke kablosunun koruyucu iletkenine bağlayın! Kurulumdan sonra ürün yatay ve burulmadan asılmalıdır, duvardaki gücü kontrol edin!

Güvenlik: G9, GU10, E14, E27 için ampullerin değiştirilmesi: Yalnızca belirtilen ampulleri (isim plakası) kullanın. Aşağıdakiler diğer tüm ışık kaynakları için geçerlidir: Bu lambanın ışık kaynağı değiştirilemez; ışık kaynağı kullanım ömrünün sonuna geldiğinde, lambanın tamamı değiştirilmelidir.

Geri dönüşüm: Elektrikli ve elektronik cihazlar, imha edilmek üzere uygun geri dönüşüm noktasına götürülmeli ve evsel atıklarla birlikte atılmamalıdır!

Bakım, temizlik: Yüzeyleri yalnızca nemli bir bezle temizleyin, muhtemelen çok amaçlı yumuşak bir temizleyici kullanın. Aşındırıcı veya çözücü bazlı temizlik maddeleri veya aşındırıcı süngerler kullanmayın. Alüminyum yüzeyler - asit içermez! Plastik yüzeyler söz konusu olduğunda, bazı kozmetikler kalıcı hasara neden olur ve hemen silinmesi gerekir. Örneğin tırnak çıkarıcı, saç cilası, uçucu yağlarla temastan kaçının. Kristal aynayı yalnızca yumuşak bir bezle temizleyin. İnatçı kirleri temiz su ve sıkılmış bir bezle temizleyin. Lütfen aynalarda asla kimyasal temizlik maddeleri veya cam temizleyicileri kullanmayın.

Garanti: Ürünlerimize satış tarihinden itibaren 2 yıl garanti veriyoruz. Bu garanti, yanlış kurulum, yanlış kullanım veya lambalar ve anahtarlar gibi aşınan parçalardan kaynaklanan hasarları kapsamaz. Onarımlar yalnızca orijinal parçalarla ve yetkili uzman personel tarafından gerçekleştirilebilir. Üründe herhangi bir değişiklik yapmayın! Uyumsuzluk durumunda, herhangi bir sorumluluğu reddetmeliyiz, garanti talebi kaybolur! Üçüncü şahıslardan gelen bilgiler için hiçbir sorumluluk kabul etmiyoruz. Müşteri hizmetlerimiz size sorunlarınızda yardımcı olacaktır. Her zaman öneri ve önerilere açığız!

Dikkat: Yutulabilecek küçük parçalar içerir!

Değişiklikler ve hatalar hariçtir.

GR Διαβάστε πριν από τη χρήση!

Εγκατάσταση: Η εγκατάσταση αυτού του προϊόντος μπορεί να πραγματοποιηθεί μόνο από εξουσιοδοτημένους ειδικούς σύμφωνα με τους εθνικούς κανονισμούς. Πριν ξεκινήσετε την εργασία: απενεργοποιήστε (ασφάλεια)! Τα κυκλώματα σε δωμάτια με μπανιέρα / ντους πρέπει να προστατεύονται με διακόπτη FI (FI30 mA). Δώστε προσοχή στις ζώνες προστασίας, τουλάχιστον 60 εκατοστά από την μπανιέρα και το ντους! Τρυπήστε λαμβάνοντας υπόψη τους σωλήνες ηλεκτρικής ενέργειας, φυσικού αερίου και νερού! Σε περίπτωση μη συμμόρφωσης, οι υποχρεώσεις εγγύησης και ευθύνης λήγουν και η ζωή μπορεί να κινδυνεύει. Εάν υπάρχει διαθέσιμο υλικό στερέωσης, πρέπει να σημειωθεί ότι αυτό δεν είναι κατάλληλο για κάθε επιφάνεια · χρησιμοποιήστε ειδικό υλικό στερέωσης εάν είναι απαραίτητο. Το καλώδιο σύνδεσης δεν πρέπει να συμπιέζεται, η μόνωση του μπουφάν πρέπει να οδηγεί στον ακροδέκτη του προϊόντος / δικτύου. Ένα κατεστραμμένο καλώδιο μπορεί να αντικατασταθεί μόνο από εξουσιοδοτημένους ειδικούς. Οι μεμονωμένες γραμμές δεν πρέπει ποτέ να μπορούν να αγγίζουν μεταλλικά αντικείμενα. (Ταπετσαρία αλουμινίου, σωλήνες, προφίλ αλουμινίου, κρεμάστρες ντουλαπιών) Για αντικείμενα με καλώδιο σύνδεσης, η ηλεκτρική σύνδεση πρέπει να γίνεται σε κλειστό κουτί σύνδεσης τοίχου! (Η μόνωση της θήκης του καλωδίου σύνδεσης πρέπει να οδηγεί στην υποδοχή. Εάν υπάρχει προστατευτικός αγωγός (κίτρινο / πράσινο), συνδέστε τον στον προστατευτικό αγωγό του καλωδίου δικτύου! Το προϊόν πρέπει να κρέμεται οριζόντια και χωρίς στρέψη, μετά την εγκατάσταση, ελέγξτε τη δύναμη στον τοίχο!

Ασφάλεια: Αλλαγή λαμπτήρων για G9, GU10, E14, E27: Χρησιμοποιήστε μόνο τους προβλεπόμενους λαμπτήρες (πινακίδα). Τα ακόλουθα ισχύουν για όλες τις άλλες πηγές φωτός: Η πηγή φωτός αυτής της λάμπας δεν αντικαθίσταται. Όταν η πηγή φωτός έχει φτάσει στο τέλος της ζωής της, ολόκληρη η λάμπα πρέπει να αντικατασταθεί.

Ανακύκλωση: Οι ηλεκτρικές και ηλεκτρονικές συσκευές πρέπει να μεταφέρονται στο κατάλληλο σημείο ανακύκλωσης για απόρριψη και δεν πρέπει να απορρίπτονται μαζί με τα οικιακά απορρίμματα!

Φροντίδα, καθαρισμός: Καθαρίστε τις επιφάνειες μόνο με ένα υγρό πανί, πιθανώς χρησιμοποιήστε ένα ήπιο καθαριστικό για όλες τις χρήσεις. Μην χρησιμοποιείτε αποξεστικά ή με διαλύτες καθαριστικά ή λειαντικά σφουγγάρια. Επιφάνειες αλουμινίου - χωρίς οξέα! Όταν πρόκειται για πλαστικές επιφάνειες, ορισμένα καλλυντικά προκαλούν μόνιμη βλάβη και πρέπει να σκουπιστούν αμέσως. Αποφύγετε την επαφή, π.χ. με αφαίρεση νυχιών, λάκα μαλλιών, αιθέρια έλαια. Καθαρίστε μόνο τον κρυστάλλινο καθρέφτη με ένα μαλακό πανί. Αφαιρέστε την επίμονη βρωμιά με καθαρό νερό και ένα πανί που ξεσκονίζεται. Μην χρησιμοποιείτε ποτέ χημικά καθαριστικά ή καθαριστικά παραθύρων στους καθρέφτες.

Εγγύηση: Δίνουμε εγγύηση 2 ετών για τα προϊόντα μας από την ημερομηνία πώλησης. Αυτή η εγγύηση δεν καλύπτει ζημιές που οφείλονται σε ακατάλληλη εγκατάσταση, ακατάλληλο χειρισμό ή φθορά εξαρτημάτων, όπως λαμπτήρες και διακόπτες. Οι επισκευές επιτρέπονται μόνο με γνήσια ανταλλακτικά και από εξουσιοδοτημένο εξειδικευμένο προσωπικό. Μην κάνετε αλλαγές στο προϊόν! Σε περίπτωση μη συμμόρφωσης, πρέπει να απορρίψουμε οποιαδήποτε ευθύνη, η αξίωση εγγύησης έχει χαθεί! Δεν αναλαμβάνουμε καμία ευθύνη για πληροφορίες από τρίτα μέρη. Η εξυπηρέτηση πελατών μας θα σας βοηθήσει με προβλήματα. Είμαστε πάντα ανοιχτοί σε προτάσεις και προτάσεις!

Προσοχή: Περιέχει μικρά κομμάτια που μπορούν να καταποθούν!

Εξαιρούνται οι αλλαγές και τα σφάλματα.

12/2024

DE UNBEDINGT BEACHTEN
GB VERY IMPORTANT
FR A RESPECTER IMPÉRATIVEMENT
NL ZORG ERVOOR DAT U OBSERVEERT
IT OSSERVARE ATTENTAMENTE
ES POR FAVOR OBSERVE
PT RESPEITE ABSOLUTAMENTE
CZ DŮLEŽITÁ POZNÁMKA
PL KONIECZNIE PRZESTRZEGAČ
HU FELTÉTLENÜL VEGYE FIGYELEMBE
SI POMEMBNO OPOMBA
HR OBAVEZNO OBRATITE PAŽNJU
SK BEZPODMIENEČNE DODRŽIAVAŤ
BIH VAŽNA NAPOMENA
BG ВАЖНА ЗАБЕЛЕЖКА
RO AVEŢI IN VEDERE NEAPĂRAT
SE BEAKTA TVUNGET FÖLJANDE
DK OBS
IS MIKILVÆG ATH
FI EHDOTTOMASTI HUOMIOITAVA
EST TÄHTIS MÄRKUS
LT SVARBI PASTABA
LV SVARĪGA PIEZĪME
RUS ВАЖНОЕ ЗАМЕЧАНИЕ
TR ÖNEMLİ NOT
GR ΣΗΜΑΝΤΙΚΗ ΣΗΜΕΙΩΣΗ

DE Diese Informationen aufbewahren!
GB Keep this information!
FR Gardez ces informations!
NL Bewaar deze informatie!
IT Conserva queste informazioni!
ES Rogamos guardar esta información!
PT ¡Guarde esta información!
CZ Uchovávejte tyto informace!
PL Zachowaj te informacje!
HU Őrizze meg ezeket az információkat!
SI Hranite te podatke!
HR Zadržite ove podatke!
SK Tieto informácie si ponechajte!
BIH Zadržite ove podatke!
BG Запазете тази информация!
RO Păstrați aceste informații!
SE Behåll denna information!
DK Opbevar disse oplysninger!
IS Geymdu þessar upplýsingar!
FIN Säilytä nämä tiedot!
EST Hoidke see teave alles!
LT Saugokite šią informaciją!
LV Saglabājiet šo informāciju!
RUS Сохраните эту информацию!
TR Bu bilgiyi saklayın!
GR Κρατήστε αυτές τις πληροφορίες!