CFH

No. 52010

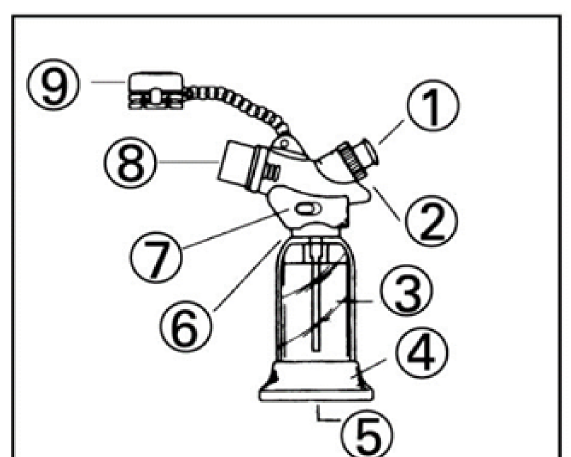

DE Bedienungsanleitung

Mini-Brenner M 010

Wichtig: Lesen Sie diese Gebrauchsanleitung aufmerksam durch, um sich mit dem Gerät vertraut zu machen, bevor Sie es an den Gasbehälter anschließen. Bewahren Sie die Anweisung auf, um sie von neuem lesen zu können. Händigen Sie bei Weitergabe des Gerätes an Dritte auch die Anleitung aus.

Bestimmungsgemäßer Gebrauch
Dieser kleine Vielzweckbrenner mit piezoelektrischer Zündung ist ideal für Hobby, Modellbau, Werkstatt, Laborarbeiten und feine Lötarbeiten. Dieses Gerät ist ausschließlich für die Benutzung in privaten Haushalten bestimmt. Benutzen Sie das Gerät nicht gewerblich.

Zusammenbau und Einstellungen, die vom Hersteller vorgenommen wurden, sind nicht zu verändern. Es kann gefährlich sein, eigenmächtig am Gerät bauliche Änderungen vorzunehmen, Teile zu entfernen oder andere Teile zu verwenden, die für das Gerät nicht vom Hersteller zugelassen sind.

Ausstattung
(1) Zündknopf
(2) Sicherung
(3) Gastank
(4) Sicherheitsstandfuß
(5) Gaseinfüllventil
(6) Flammenregulierhebel (auf der gegenüberliegenden Seite)
(7) Feststellhebel
(8) Brenner und Gasdüse
(9) Schutzkappe

Lieferumfang
1 Mini-Brenner M 010
1 Bedienungsanleitung
Bitte kontrollieren Sie die Ware auf Vollständigkeit.

Technische Daten

Verbrauch:	ca. 6,6 g/h
Nennwärmebelastung:	ca. 0,09 kW
Zündsystem:	Piezozündung
Gasart:	Propan/Butan-Gasgemisch
Kategorie:	unmittelbarer Druck

⚠ Sicherheits- und Warnhinweise
- Lesen Sie die Gebrauchsanweisung, bevor das Gerät benutzt wird.
- Schützen Sie das Gerät und Nachfüllgas vor dem Zugriff von Kindern. Das Gerät darf nicht von Kindern benutzt werden.
- Sicherheitshinweise auf dem Nachfüllgas beachten!
- Sicherheitsstandfuß: Das Gerät wird mit einem Sicherheitsstandfuß (Nr. 4) geliefert, so dass der Mini Brenner sicher und bequem abgestellt werden kann. **Der Sicherheitsstandfuß (Nr. 4) ist mit dem Gastank fest verbunden.**
- Auf eine waagerechte Abstellfläche achten, damit das Gerät nicht kippt.
- **DAS GERÄT UND DIE NACHFÜLLFLASCHE STETS VOR DEM ZUGRIFF VON KINDERN AUFBEWAHREN.**
- Benutzen Sie kein Gerät, das leck (Gasgeruch) oder schadhaft ist oder das nicht ordnungsgemäß arbeitet **(Verletzungsgefahr).**
- Suchen Sie ein Leck nie mit einer Flamme, sondern mit Seifenlauge.
- Berühren Sie den Brenner nicht, wenn er heiß ist **(Verbrennungsgefahr)!**
- Brenner ist unmittelbar nach Verlöschen der Flamme sehr heiß! Brenner nicht berühren.
- **Vorsicht: zugängige Teile können sehr heiß sein. Kinder vom Gerät fernhalten.** Den gezündeten Brenner nicht ablegen (Brandgefahr). Gerät nicht bei laufendem Betrieb ohne Aufsicht lassen. **Vorsicht!** Auch nach Gebrauchsende heißen Brenner nicht auf brennbaren Materialien ablegen – **Brandgefahr.**
- Bei Arbeitsunterbrechungen bzw. Arbeitsende die Flamme sofort schließen **(Verbrennungsgefahr)**.
- Halten Sie die Düse sauber von Staub und lassen Sie das Gerät nicht fallen. Dies sind die häufigsten Defektursachen.
- Gerät nur an gut belüfteten Orten und fern von Zündquellen oder entzündlichen Gegenständen betreiben.
- Halten Sie das Gerät immer weg von Gesicht, Körper und Kleidung, wenn es angezündet und im Gebrauch ist **(Verbrennungsgefahr)**.
- Lagern Sie das Gerät und die Gasdose geschützt vor direkter Sonneneinstrahlung. Nicht einer Temperatur von über 50°C aussetzen.
- Propan/Butan ist ein extrem entzündbares Gas, vorsichtig behandeln.
- Vergewissern Sie sich, dass nach jedem Gebrauch der Flammenregulierhebel (Nr. 6) auf **Position (-)** steht, der Feststellhebel (Nr. 7) auf der **Position OFF** ist und die Flamme vollkommen erloschen ist.
- Lassen Sie das Gerät nach Gebrauch abkühlen, bevor es gelagert wird.
- Benutzen Sie das Gerät kontinuierlich nicht länger als 10 Minuten. Danach 5 Minuten pausieren, eventuell Gas nachfüllen und neu zünden.
- Fest montierte Geräteteile nicht verändern.
- Keine Manipulation bzw. Veränderungen am Gerät vornehmen.
- Benutzen Sie das Gerät nie in der Nähe von Heizquellen oder einer offenen Flamme.
- Gerät nicht anbohren oder öffnen.
- **VORSICHT:** zugängige Teile können sehr heiß sein (Verletzungsgefahr). Kleinkinder vom Gerät fernhalten. Vermeiden Sie ein Berühren des Brenners, solange er heiß ist. Wenn das Gerät nicht benutzt wird, bewahren Sie es, vor Staub und Feuchtigkeit geschützt, auf
- Beachten Sie alle Sicherheitsregelungen und Vorkehrungen, die auf dem Nachfüllgasbehälter aufgeführt sind.
- Lassen Sie das Gerät nie ohne Aufsicht, wenn dieses in Betrieb ist oder sich in der Abkühlphase befindet.
- Das Gerät und das Nachfüllgas nicht in der Nähe von Wärmequellen aufbewahren (Heizungen, Elektrogeräten, Öfen oder starke Sonneneinstrahlung etc.).
- Das Gerät ist nicht zum Anzünden von Holzkohlengrillgeräten geeignet. Zu hohe Rückstrahlhitze – **Verbrennungsgefahr.**
- Das Gerät hat keine elektrische Isolierung. Nur an Geräten oder Geräteteilen arbeiten, die vollkommen ohne Strom sind.
- Vor Inbetriebnahme und während der Arbeit darf das Gerät nicht geschüttelt werden. In diesem Fall kann Gas in flüssigem Zustand in den Brenner strömen und zu einer rötlich lodernden unkontrollierten Flamme führen. Das Gerät ist in seinen Brenneigenschaften gestört. In diesem Fall sofort den Feststellhebel (Nr. 7) in **Position OFF** schieben. Die Gaszufuhr wird gestoppt und es kann kein weiteres Gas unkontrolliert entweichen.
- **WICHTIG:** Nach ordnungsgemäßem Anzünden des Brenners diesen kurz vorheizen (ca. 30 Sekunden), bis der Brennerkopf die optimale Betriebstemperatur erreicht hat.

Dichtheitsprüfung
Überprüfen Sie die Dichtheit Ihres Gerätes nur im Freien. Suchen Sie nie ein Leck mit einer Flamme, sondern benutzen Sie hierzu Seifenlauge (z. B. halbes Glas Wasser + 10 Tropfen Spülmittel) oder ein Lecksuchspray!

Falls aus Ihrem Gerät Gas entweicht (Gasgeruch), bringen Sie es sofort nach draußen an einen Ort mit guter Luftzirkulation und ohne Zündquelle, wo das Leck gesucht und behoben werden kann.

Gerät mit Gas befüllen (ohne Abb.)
Dieser Mini Brenner ist aus Versand- und Sicherheitsgründen ohne Gasfüllung. Bitte vor Inbetriebnahme mit einem Nachfüllgas an der Unterseite am Gaseinfüllventil (Nr. 5) befüllen. Danach vergewissern Sie sich, dass das Gaseinfüllventil (Nr. 5) dicht ist. Nehmen Sie ein halbes Glas Wasser mit 10 Tropfen Spülmittel und pinseln Sie das Gaseinfüllventil (Nr. 5) ab. Bei Undichtheit entstehen kleine Bläschen.
- Benutzen Sie nur ein Propan/Butan-Gasgemisch mit maximal 14% Propananteil (zum Beispiel das CFH Nachfüllgas (14% Propan / 86% Butan) No. 52103 oder No. 52096). Alternativ können Sie auch ein Feuerzeug-Nachfüllgas verwenden, welches nur Butangas beinhaltet. Auf keinen Fall darf das Ersatzgas einen höheren Propananteil haben als das CFH Nachfüllgas (siehe Dosenaufdruck).
- Zum Gaseinfüllen ist es wichtig, dass zuerst am Brenner der Flammenregulierhebel (Nr. 6) geschlossen ist. In diesem Fall den Flammenregulierhebel auf Position θ stellen.
- Stecken Sie nun den Einfüllstutzen des Nachfüllgases vertikal nach unten auf das Gaseinfüllventil (Nr. 5). Durch Pumpen erzielen Sie das beste Ergebnis. Warten Sie nach dem Befüllen/Nachfüllen ein paar Minuten, damit sich das Gas stabilisiert. Erst danach zünden.
- Das Befüllen muss im Freien und fern von allen möglichen Zündquellen, wie offenen Flammen, Zündflammen, elektrischen Kochgeräten und entfernt von anderen Personen erfolgen. Beim Befüllen nicht rauchen **(Explosionsgefahr bei Nichtbeachtung)**.

Das Gerät nur in gut belüfteten Räumen verwenden.

In- und Außerbetriebnahme
Zünden und Ausschalten
- Entfernen Sie die Schutzkappe (9) und entriegeln Sie die Sicherung (2) durch Drehen entgegen dem Uhrzeigersinn.
- Drücken Sie den Zündknopf (1), um die Flamme anzuzünden.

Hinweis: Spuckt die Flamme, den Flammenhebel leicht in Richtung „–" verstellen. Lässt sich der Brenner schwer entzünden, den Hebel in Richtung „+" korrigieren.
- Durch das Loslassen des Zündknopfes (1) erlischt die Flamme automatisch.
- Schieben Sie den Feststellhebel (7) nach dem Zünden in die Position „Lock", damit die Flamme kontinuierlich brennt, ohne den Zündknopf (1) gedrückt halten zu müssen. Durch Schieben des Feststellhebels(7) in die Position „OFF" erlischt dann die Flamme.

Einstellung der Flamme
Bewegen Sie den Flammenregulierhebel (6) in Richtung „+", um die Flammenintensität zu steigern oder in Richtung „-", um die Flammenintensität zu verringern.

Lagerung und Transport
Nach Arbeitsende und vor der Lagerung lassen Sie das Gerät vollständig abkühlen (mindestens 20 Minuten). Danach können Sie das Gerät an einem sicheren und trockenen Ort lagern.
Beim Transport muss das Gerät vollständig abgekühlt sein. Achten Sie darauf, dass der Mini Brenner beim Transport gesichert ist.

Reinigung des Gerätes
Die Reinigung des Gerätes ist bei ausgekühltem Brenner mit einem trockenen Tuch möglich. Keine Putzmittel verwenden, da sonst die Brennerlöcher und die Gasdüse verstopfen können.

Wartung + Reparatur
Nur vorgeschriebene Ersatzteile verwenden. Nie ein Gerät mit einem beschädigten Teil in Betrieb nehmen. Reparaturen, auch Düsentausch, nur durch einen autorisierten Flüssiggasfachhändler oder den Hersteller/Vertreiber durchführen lassen. Im Reparaturfall Hersteller kontaktieren unter der unten angegebenen Serviceadresse.

Gewährleistung
Bitte bewahren Sie den originalen Kassenbon gut auf. Diese Unterlage wird als Nachweis für den Kauf benötigt. Im Gewährleistungsfall kontaktieren Sie uns per E-Mail unter info@cfh-gmbh.de. Wir setzen uns dann unverzüglich mit Ihnen in Verbindung

Umwelthinweise
Die Gasfüllung besteht aus umweltfreundlichem Flüssiggas und stellt keine Gefahr für die Umwelt oder Ozonschicht dar. Beachten Sie die Richtlinien für Flüssiggas. Die Nachfüllgasdose und deren Inhalt unterliegen nicht einer Haltbarkeitsdauer.

Entsorgung der Nachfüllgasdose
Restentleerte Gasdosen können dem Sammelsystem der dualen Systeme zugeführt werden. Nicht restentleerte Dosen sind der Schadstoffsammlung zuzuführen.

Entsorgung des Gerätes
Das Gerät ist aus wieder verwertbaren Materialien hergestellt. Für Entsorgung und Recycling dieses Gerätes das zuständige örtliche Amt für Recycling oder das Abfallentsorgungsunternehmen kontaktieren.

Der Mini Brenner soll Ihnen über viele Jahre eine nützliche Hilfe sein.

<u>Wichtige Information:</u> Die Umgebungstemperatur hat einen entscheidenden Einfluss auf die Leistung des Gerätes. In der Regel gilt: bei Kälte wird die Leistung geringer.
Technische und optische Änderungen vorbehalten.

GB Operating manual

Mini Burner M 010

Important: read this instruction manual carefully to become familiar with the device before connecting it to the gas. Keep the instructions in a safe place so that you can read them again. Hand over the instructions when providing the device to third parties.

Intended use
This small, general-purpose, piezoelectric igniter is ideal for hobbies, model making, workshop, laboratory work and fine soldering work. This device has been designed solely for use in private households. The device must not be used in a commercial environment.

Assembly and settings made by the manufacturer are not to be changed. It is dangerous to change the structure of the device on your own authority, to remove parts or to use parts which are not approved by the manufacturer.

Features
(1) Ignition button
(2) Safety device
(3) Gas tank
(4) Safety stand
(5) Gas filler valve
(6) Flame control lever (on the opposite side)
(7) Locking lever
(8) Burner and gas nozzle
(9) Protective cap

Scope of delivery
1 Mini Burner M 010
1 Operating Instructions
Please check the goods for completeness.

Technical specifications

Consumption:	Approx. 6.6 g/h
Temperature threshold level:	Approx. 0.09 kW
Ignition system:	Piezo ignition
Type of gas:	Propane/Butane mixture
Category:	direct pressure

⚠ Safety and warning information
- Read these instructions for use before using the device.
- Keep the device and gas refill out of the reach of children. The device must not be used by children.
- Abide by the safety instructions listed on the gas refilling cartridge.
- Safety stand: The device comes with a safety stand (item 4) so that the Mini Burner can be positioned safely and conveniently. **The safety stand (item 4) is firmly connected to the gas tank.**
- Ensure that the surface you put it down on is horizontal so that the device does not tip over.
- **KEEP THE DEVICE AND THE GAS REFILLING CARTRIDGE OUT OF THE REACH OF CHILDREN AT ALL TIMES.**
- Never use a device that is leaking (smell of gas) or is damaged or is not working correctly **(danger of being injured)**.
- Never use a flame to find a leak, always use soapy water.
- Never touch the burner when it is hot **(risk of burns)!**
- The burner will still be very hot after the flame goes out! Never touch the burner.
- **Caution: accessible parts can be very hot. Keep children away from the equipment.** Never put the ignited burner down (fire hazard). Do not leave the machine unattended while it's running. **Caution!** Even after use, burners should not be placed near flammable materials – **risk of fire.**
- Shut off the flame immediately if your work is interrupted or finished (risk of burns).
- Keep the nozzle clean of dust and do not drop the device. These are the most common causes of defects.
- Only use the device in a well-ventilated place and well away from ignition sources or flammable objects.
- Always keep the device away from your face, body and clothing when it is lit and in use (risk of burns).
- Store the device and the gas cartridge out of direct sunlight. Do not use in temperatures above 50 °C.
- Propane/butane is an extremely flammable gas, so always handle with care.
- After each use, make sure that the flame control lever (item 6) is in the **θ position**, the locking lever (item 7) is in the **OFF position** and the flame is completely extinguished.
- Allow the device to cool down after use and before you store it away.
- Do not use the device continuously for longer than 10 minutes. Then take a 5 minute break, refill with gas if necessary and then ignite it again.
- Do not try to modify the device's permanently fitted parts.
- Do not tamper with or modify the device.
- Never use the device near heat sources or an open flame.
- Do not drill into the device nor try to open it.
- **CAUTION:** Accessible parts can be very hot (risk of injury). Keep infants away from the device. Avoid touching the burner while it is hot. When the device is not in use, store it in a place free from dust and moisture
- Abide by all of the safety regulations and precautions listed on the gas refilling cartridge.
- Never leave the device unattended whilst it is on or during its cooling down phase.
- This device and the gas refilling cartridge should be kept well away from heat sources (heaters, electrical appliances, ovens or bright sunlight, etc.).
- The device is unsuitable for lighting charcoal barbecues. The reflected heat will be too intense – **risk of burns**.
- The device does not have any electrical insulation. Only work on devices or device parts that are completely without power.
- Do not shake the device before using it or whilst you are using it. If you do this then liquid gas would flow into the burner and this would result in a reddish flaring and uncontrollable flame. The device's burning properties will malfunction. If this happens, you should immediately move the locking lever (item 7) to the **OFF position**. The gas supply will be shut off and no more gas will escape uncontrollably.
- **IMPORTANT:** After the burner has ignited correctly you should let it preheat (approx. 30 seconds) until the burner head has reached its optimum working temperature.

Leak testing
Check the tightness of your device outdoors only. Never look for a leak using a flame, but use soapy water (e.g. half a glass of water + 10 drops of dish-washing liquid) or a leak detection spray!

If gas leaks out of your device (you can smell gas), take it out immediately to a place with a good air circulation with no inflammable sources, where you can look for the leak and fix it.

Fill the device with gas (not shown)
This mini burner does not come supplied with gas for shipping and safety reasons. Please fill with a refill gas at the bottom of the gas filling valve (item 5) before commissioning. Afterwards, ensure that the gas refilling valve (item 5) is not leaking. Use a half glass of water mixed with 10 drops of dish-washing liquid and brush it on the gas refilling valve (item 5). Small bubbles will form if the valve is leaking.
- Only use a propane/butane gas mixture with a maximum of 14% propane (e.g. CFH refilling gas (14% propane/86% butane) No. 52103 or No. 52096). Alternatively, you can also use a lighter refilling gas that only contains butane gas. Under no circumstances should the substitute gas have a higher proportion of propane than the CFH refilling gas (see label on the cartridge).
- When filling with the gas, it is important that the flame control lever (item 6) on the burner is closed first. Do this by moving the flame control lever into its θ position.
- Now hold the filling neck on the gas refilling cartridge so that it is vertically below the gas refilling valve (item 5). Pumping it in will give you the best result. Wait a few minutes after filling/refilling to allow the gas to stabilise. Ignite it afterwards.
- Only refill outdoors and well away from any ignition sources as open flames, pilot flames, electric cooking appliances and well away from other people. Do not smoke when refilling **(risk of explosion if ignored)**.

Only use the device in well-ventilated areas.

Commissioning and decommissioning
Ignition and switching off
- Remove the protective cap (9) and unlock the safety device (2) by turning it counterclockwise.
- Press the ignition button (1) to light the flame.

Note: If the flame is spluttering, move the flame lever slightly in the "–" direction. If it is difficult to ignite the burner, adjust the lever in the "+" direction.
- Releasing the ignition button (1) will automatically extinguish the flame.
- After igniting, move the locking lever (7) to the "lock" position so that the flame burns continuously without having to press the ignition button (1). Pushing the locking lever (7) to the "OFF" position will cause the flame to go out.

Adjusting the flame
Move the flame control lever (6) in the "+" direction to increase the flame intensity or in the "-" direction to decrease the flame intensity.

Storage and transport
After finishing your work and before storing it away you should always allow the device to cool down completely (at least 20 minutes). You can then store the device in a safe and dry place.
The device must be fully cooled down before being transported. Ensure that the mini burner is secured during transport.

Cleaning the device
The device can be cleaned with a dry cloth when the burner is cool. Do not use any cleansing agents because the openings in the burner and the gas nozzle could become blocked.
Care of the device + repair service
Use the replacement parts specified only. Never operate a device with a damaged part. Repairs, including a nozzle replacement, must only be carried out by an authorised liquid gas dealer or by the manufacturer/distributor. Contact the manufacturer at the service address given below if repairs are needed.

Warranty
Please keep the original receipt in a safe place. This document is needed as proof of purchase. Contact us via e-mail at: info@cfh-gmbh.de if you have a guarantee claim. We will contact you immediately.

Environmental information
The gas filling consists of environmentally friendly liquid gas and poses no risk to the environment or the ozone layer. Follow the guidelines for liquid gas. The gas refilling cartridge and its contents do not have a restricted shelf-life.

Disposing of the gas refilling cartridge
Empty gas canisters must be taken to the collecting point at a dual system recycling site. Cans that are not completely empty should be transported to waste collection.

Disposal of the device
The device is made of recyclable materials. To dispose of or to recycle this device, please get in touch with a local Recycling Office or a waste disposal company.

The mini burner will be a useful aid for many years to come.
<u>Important information:</u> The ambient air temperature will have a significant effect on the device's power. As a general rule is that the performance decreases at low temperatures.
We reserve the right to make technical and visual changes

FR Mode d'emploi

Mini brûleur M 010

Important : lire attentivement ce manuel d'instructions pour se familiariser avec l'appareil avant de le raccorder au gaz. Conservez les instructions dans un endroit sûr afin de pouvoir les lire de nouveau. Remettez les instructions lors de la remise de l'appareil à des tiers.

Utilisation conforme
Ce petit allumeur piézoélectrique à usage général est idéal pour les travaux de hobby, de fabrication de modèles, d'atelier, de laboratoire et de brasage fin. Cet appareil a été conçu uniquement pour une utilisation par des ménages privés. L'appareil ne doit pas être utilisé dans un environnement commercial.

L'assemblage et les réglages effectués par le fabricant ne doivent pas être modifiés. Il peut être dangereux de procéder soi-même à des modifications structurelles sur l'appareil, de retirer des pièces ou d'en utiliser d'autres non autorisées par le fabricant.

Caractéristiques
(1) Bouton d'allumage
(2) Dispositif de sécurité
(3) Réservoir de gaz
(4) Support de sécurité
(5) Valve de remplissage de gaz
(6) Levier de commande de flamme (du côté opposé)
(7) Levier de verrouillage
(8) Brûleur et embout de gaz
(9) Capot de protection

Étendue de la livraison
1 mini brûleur M 010
1 manuel d'utilisation
Vérifier que la livraison est complète.

Caractéristiques techniques

Consommation :	Environ 6,6 g/h
Niveau de seuil de température :	Environ 0,09 kW
Système d'allumage :	Allumage piézoélectrique
Type de gaz :	Mélange de propane/butane
Catégorie :	pression directe

⚠ Informations de sécurité et d'avertissement
- Lisez ces instructions avant d'utiliser l'appareil.
- Conserver l'appareil et les recharges de gaz hors de la portée des enfants. L'appareil ne doit pas être utilisé par des enfants.
- Respectez les consignes de sécurité inscrites sur la cartouche de recharge de gaz.
- Support de sécurité : l'appareil est fourni avec un support de sécurité (élément 4) afin que le mini brûleur puisse être positionné de manière sûre et pratique. **Le support de sécurité (élément 4) est fermement connecté au réservoir de gaz.**
- Assurez-vous que la surface de support est horizontale de manière à ce que l'appareil ne bascule pas.
- **CONSERVEZ L'APPAREIL ET LA CARTOUCHE DE RECHARGE DE GAZ HORS DE PORTÉE DES ENFANTS ET DES PERSONNES NON AUTORISÉES, À TOUT MOMENT.**
- N'utilisez jamais un appareil qui fuit (odeur de gaz), qui est endommagé ou qui ne fonctionne pas correctement **(risque de blessure)**.
- N'utilisez jamais de flamme pour détecter une fuite, utilisez toujours de l'eau savonneuse.
- Ne touchez jamais le brûleur lorsqu'il est chaud **(risque de brûlures)** !
- Le brûleur reste encore très chaud après l'extinction de la flamme ! Ne touchez jamais le brûleur.
- **Attention : Les parties accessibles peuvent être très chaudes. Ne pas laisser l'équipement à la portée des enfants.** N'éteignez jamais le brûleur (risque d'incendie). Ne pas laisser la machine en action sans surveillance. **Prudence !** Même après utilisation, les brûleurs ne doivent pas être placés à proximité de matériaux inflammables – **risque d'incendie.**
- Coupez immédiatement la flamme si votre travail est interrompu ou terminé **(risque de brûlures).**
- Maintenez l'embout exempt de poussière et ne faites pas tomber l'appareil. Ce sont les causes les plus courantes de défaut.
- N'utilisez l'appareil que dans un endroit bien aéré et loin de sources d'inflammation ou d'objets inflammables.
- Maintenez toujours l'appareil à l'écart du visage, du corps et des vêtements lorsqu'il est allumé et en cours d'utilisation **(risque de brûlures)**.
- Conservez l'appareil et la bouteille de gaz à l'abri de la lumière directe du soleil. Ne pas utiliser à des températures supérieures à 50 °C.
- Le propane/butane est un gaz extrêmement inflammable, il faut donc le manipuler avec précaution.
- Après chaque utilisation, assurez-vous que le levier du régulateur de flamme (élément 6) est réglé sur la **position θ,** que le levier de verrouillage (élément 7) est sur la **position ARRÊT** et que la flamme est complètement éteinte.
- Laissez l'appareil refroidir après utilisation et avant de le ranger.
- N'utilisez pas l'appareil en continu pendant plus de 10 minutes. Faites ensuite une pause de 5 minutes, rechargez le gaz si nécessaire, puis allumez à nouveau.
- N'essayez pas de modifier les pièces installées en permanence de l'appareil.
- N'altérez pas et ne modifiez pas l'appareil.
- N'utilisez jamais l'appareil à proximité de sources de chaleur ou d'une flamme nue.
- Ne percez pas l'appareil et n'essayez pas de l'ouvrir.
- **ATTENTION :** Les parties accessibles peuvent être brûlantes (risque de blessures). Ne laissez pas l'appareil à la portée des jeunes enfants. Éviter de toucher le chalumeau lorsqu'il est chaud. En dehors des périodes d'utilisation, rangez l'appareil dans un endroit à l'abri de la poussière et de l'humidité
- Respectez toutes les consignes de sécurité et les précautions indiquées sur la cartouche de recharge de gaz.
- Ne laissez jamais l'appareil sans surveillance lorsqu'il est allumé ou pendant sa phase de refroidissement.
- Cet appareil et la cartouche de recharge de gaz doivent être tenus à l'écart de sources de chaleur (appareils de chauffage, appareils électroniques, fours ou plein soleil, etc.).
- L'appareil n'est pas adapté pour allumer des barbecues au charbon. La chaleur réfléchie sera trop intense – **risque de brûlures.**
- L'appareil n'a pas d'isolation électrique. Travaillez uniquement sur des appareils ou des pièces de l'appareil qui sont complètement hors tension.
- Ne secouez pas l'appareil avant de l'utiliser ou pendant que vous l'utilisez. Si vous le faites, le gaz liquide s'écoule dans le brûleur et cela entraînerait une flamme rougeâtre et incontrôlable. Les propriétés de combustion de l'appareil ne fonctionneront pas correctement. Si cela se produit, déplacez immédiatement le levier de verrouillage (élément 7) sur la **position ARRÊT**. L'alimentation en gaz sera coupée et aucun gaz ne s'échappera de façon incontrôlée.
- **IMPORTANT :** Une fois que le brûleur s'est allumé correctement, vous devez le laisser préchauffer (environ 30 secondes) jusqu'à ce que la tête du brûleur atteigne sa température de fonctionnement optimale.

Test de fuite
Vérifiez l'étanchéité de l'appareil à l'extérieur uniquement. N'essayez jamais de détecter une fuite à l'aide d'une flamme, utilisez toujours de l'eau savonneuse (par exemple un demi-verre d'eau + 10 gouttes de détergent) ou un spray de détection de fuite !

Si du gaz s'échappe de l'appareil (odeur de gaz), le transporter immédiatement dans un lieu bien ventilé et sans source d'inflammation, où vous pouvez rechercher et réparer la fuite.

Remplissez l'appareil avec du gaz (non illustré)
Ce mini brûleur n'est pas fourni avec du gaz pour des raisons d'expédition et de sécurité. Remplissez avec une recharge de gaz au bas de la soupape de remplissage de gaz (élément 5) avant la mise en service. Assurez-vous ensuite que la soupape de remplissage du gaz (élément 5) ne fuit pas. Utilisez un demi-verre d'eau additionnée de 10 gouttes de détergent et brossez la soupape de remplissage de gaz avec cette solution (élément 5). De petites bulles se forment si la soupape fuit.
- Utilisez uniquement un mélange de gaz propane/butane avec un maximum de 14% de propane (par ex. gaz de recharge CFH (14% de propane/86% de butane) N° 52103 ou N° 52096). Vous pouvez également utiliser un gaz plus léger qui contient uniquement du gaz butane. Le gaz de substitution ne doit en aucun cas avoir une proportion plus élevée de propane que le gaz CFH (voir l'étiquette sur la cartouche).
- Lors du remplissage de gaz, il est important que le levier de commande de flamme (élément 6) sur le brûleur soit fermé en premier. Pour ce faire, déplacez le levier de commande de flamme dans sa position θ.
- Maintenez à présent le goulot de remplissage sur la cartouche de recharge de gaz de manière à ce qu'il soit verticalement au-dessus de la soupape de recharge de gaz (élément 5). Un pompage permet d'obtenir le meilleur résultat. Attendez quelques minutes après le remplissage/recharge pour que le gaz se stabilise. Allumez ensuite.
- N'effectuez la recharge qu'à l'extérieur et loin de toute source d'allumage telle que les flammes nues, les veilleuses, les appareils de cuisson électriques et à l'écart des autres personnes. Ne pas fumer lors de la recharge **(sinon un risque d'explosion est possible)**.

N'utilisez l'appareil que dans des endroits bien aérés.

Mise en service et mise hors service
Allumage et extinction
- Retirez le capuchon de protection (9) et déverrouillez le dispositif de sécurité (2) en le tournant dans le sens inverse des aiguilles d'une montre.
- Appuyez sur le bouton d'allumage (1) pour allumer la flamme.

Remarque : Si la flamme est vacillante, déplacez légèrement le levier de flamme dans le sens « – ». S'il est difficile d'allumer le brûleur, réglez le levier dans le sens « + ».
- Relâchez le bouton d'allumage (1) pour éteindre automatiquement la flamme.
- Après l'allumage, déplacez le levier de verrouillage (7) en position de verrouillage de sorte que la flamme brûle continuellement sans avoir à appuyer sur le bouton d'allumage (1). Si le levier de verrouillage (7) est poussé en position « ARRÊT », la flamme s'éteint.

Réglage de la flamme
Déplacez le levier de commande de flamme (6) dans le sens « + » pour augmenter l'intensité de la flamme ou dans le sens « - » pour diminuer l'intensité de la flamme.

Rangement et transport
Après avoir terminé votre travail et avant de le ranger, vous devez toujours laisser l'appareil refroidir complètement (au moins 20 minutes). Vous pouvez ensuite ranger l'appareil dans un endroit sûr et sec.
L'appareil doit être complètement refroidi avant d'être transporté. Assurez-vous que le mini brûleur est bien fixé pendant le transport.

Nettoyage de l'appareil
L'appareil peut être nettoyé avec un chiffon sec lorsque le chalumeau est froid. Ne pas utiliser de produits de nettoyage car ils pourraient boucher les trous du chalumeau et la buse de gaz.

Entretien + réparation
Utiliser uniquement les pièces de rechange spécifiées. Ne jamais utiliser un appareil avec une pièce endommagée. Les réparations, y compris le remplacement de la buse, ne doivent être effectuées que par un revendeur de gaz liquide agréé ou par le fabricant/distributeur. Contacter le fabricant à l'adresse de service après-vente indiquée ci-dessous si des réparations sont nécessaires.

Garantie
Veuillez conserver l'original du ticket de caisse dans un endroit sûr. Ce document est nécessaire comme preuve d'achat. Contactez-nous par e-mail à l'adresse info@cfh-gmbh.de si vous déposez une demande de garantie. Nous vous contacterons immédiatement.
Informations environnementales
La recharge de gaz est constituée de gaz liquide respectueux de l'environnement et ne présente aucun risque pour l'environnement ni pour la couche d'ozone. Respecter les directives pour le gaz liquide. La cartouche de recharge de gaz et son contenu ne sont pas soumis à une durée de conservation.

Mise au rebut de la cartouche de recharge de gaz
Les cartouches de gaz vides doivent être déposées au point de collecte d'un site de recyclage en double système. Les bouteilles qui ne sont pas complètement vides doivent être transportées à la collecte des déchets.

Mise au rebut de l'appareil
L'appareil est fabriqué à partir de matériaux recyclables. Pour l'élimination et le recyclage de cet appareil, contacter l'organisme local compétent pour le recyclage ou l'entreprise d'élimination des déchets.

Le mini brûleur vous sera d'une aide précieuse pendant de nombreuses années.
<u>Information importante :</u> La température de l'air ambiant aura un effet significatif sur la puissance de l'appareil. En règle générale, par temps froid la puissance devient plus faible.
Nous nous réservons le droit de procéder à des modifications techniques et visuelles.

IT Istruzioni d´uso

Mini bruciatore M 010

Importante: leggere attentamente il presente manuale di istruzioni per acquisire familiarità con l'apparecchio prima di collegarlo al gas. Conservare le istruzioni in un luogo sicuro in modo che sia possibile rileggerle. Fornire le istruzioni in caso di consegna del dispositivo a terze parti.

Uso previsto
Questo piccolo accenditore piezoelettrico per uso generico è ideale per hobbisti, creatori di modelli, officine, lavori di laboratorio e lavori di saldatura fine. Questo dispositivo è stato progettato esclusivamente per l'uso in ambienti domestici. Il dispositivo non deve essere utilizzato in un ambiente commerciale.

Montaggio e impostazioni effettuati dal produttore non devono essere modificati. Modificare la struttura dell'apparecchio di propria iniziativa, rimuovere pezzi o utilizzare componenti non approvati dal produttore è pericoloso.

Caratteristiche
(1) Pulsante di accensione
(2) Dispositivo di sicurezza
(3) Serbatoio del gas
(4) Supporto di sicurezza
(5) Valvola di riempimento del gas
(6) Leva di regolazione fiamma (sul lato opposto)
(7) Leva di bloccaggio
(8) Bruciatore e ugello del gas
(9) Cappuccio di protezione

Ambito della fornitura
1 Mini bruciatore M 010
1 Istruzioni d'uso
Controllare la completezza della merce.

Specifiche tecniche

Consumo:	circa 6,6 g/h
Livello della soglia di temperatura:	circa 0,09 kW
Sistema piezo:	Accensione piezo
Tipo di gas:	miscela di propano/butano
Categoria:	pressione diretta

⚠ Informazioni di sicurezza e di avvertenza
- Leggere le presenti istruzioni d'uso prima di utilizzare l'apparecchio.
- Tenere l'apparecchio e la ricarica del gas fuori dalla portata dei bambini. L'apparecchio non deve essere utilizzato da bambini.
- Rispettare le istruzioni di sicurezza riportate sulla cartuccia di riempimento del gas.
- Supporto di sicurezza: l'apparecchio è dotato di un supporto di sicurezza (elemento 4) in modo che il mini bruciatore possa essere posizionato in modo sicuro e comodo. **Il supporto di sicurezza (elemento 4) è saldamente collegato al serbatoio del gas.**
- Assicurarsi che la superficie su cui viene appoggiata sia orizzontale, in modo che l'apparecchio non si ribalti.
- **TENERE SEMPRE L'APPARECCHIO E LA CARTUCCIA DI RIEMPIMENTO DEL GAS AL DI FUORI DELLA PORTATA DEI BAMBINI**.
- Non utilizzare mai un apparecchio che perde (odore di gas) o è danneggiato o non funziona correttamente **(pericolo di lesioni)**.
- Non usare mai una fiamma per trovare una perdita, usare sempre acqua saponata.
- Non toccare mai il fiammeggiatore quando è molto caldo **(pericolo di ustioni)**!
- Il fiammeggiatore sarà ancora molto caldo dopo lo spegnimento della fiamma! Non toccare mai il fiammeggiatore.
- **Attenzione: i componenti accessibili possono essere molto caldi. Tenere lontani i bambini dall'apparecchiatura.** Non posare mai il fiammeggiatore acceso (pericolo di incendio). Non lasciare l'apparecchio senza sorveglianza mentre è acceso. **Attenzione!** Anche dopo l'utilizzo, i bruciatori non devono essere posizionati vicino a materiali infiammabili **– rischio di incendio.**
- Spegnere immediatamente la fiamma se il lavoro viene interrotto o è stato terminato **(rischio di ustioni)**.
- Tenere l'ugello privo di polvere e non far cadere l'apparecchio. Queste sono le cause più comuni di difetti.
- Utilizzare l'apparecchio solo in un luogo ben ventilato e ben lontano da fonti di accensione o da oggetti infiammabili.
- Tenere sempre l'apparecchio lontano da viso, corpo e indumenti quando è acceso e in uso (rischio di ustioni).
- Conservare l'apparecchio e la cartuccia del gas lontano dalla luce solare diretta. Non utilizzare a temperature superiori a 50 °C.
- Il propano/butano è un gas estremamente infiammabile, quindi maneggiare sempre con attenzione.
- Dopo ogni utilizzo, assicurarsi che la leva di regolazione della fiamma (elemento 6) sia in **posizione θ**, la leva di bloccaggio (elemento 7) sia in **posizione OFF** e che la fiamma sia completamente spenta.
- Lasciare che l'apparecchio si raffreddi dopo l'uso e prima di riporlo.
- Non utilizzare l'apparecchio continuamente per più di 10 minuti. Quindi fare una pausa di 5 minuti, riempire con gas se necessario, poi riaccendere.
- Non tentare di modificare le parti permanenti dell'apparecchio.
- Non manomettere o modificare il dispositivo.
- Non utilizzare mai l'apparecchio in prossimità di fonti di calore o fiamme libere.
- Non praticare fori nell'apparecchio e non tentare di aprirlo.
- **ATTENZIONE:** i componenti accessibili possono essere molto caldi (rischio di lesioni). Tenere lontani i bambini piccoli dall'apparecchiatura. Evitare qualsiasi contatto con il bruciatore quando è molto caldo. Quando il dispositivo non è utilizzato, conservarlo in un luogo al riparo da polvere e umidità
- Rispettare tutte le norme di sicurezza e le precauzioni elencate sulla cartuccia di riempimento del gas.
- Non lasciare mai l'apparecchio incustodito quando è acceso o durante la fase di raffreddamento.
- Questo apparecchio e la cartuccia di riempimento del gas devono essere tenuti ben lontano da fonti di calore (riscaldatori, apparecchi elettrici, forni o luce solare intensa, ecc.).
- L'apparecchio non è idoneo per accendere barbecue con carbonella. Il calore riflesso sarà troppo intenso – **rischio di ustioni**.
- L'apparecchio non è dotato di isolamento elettrico. Lavorare solo su apparecchi o parti degli apparecchi completamente privi di alimentazione.
- Non agitare l'apparecchio prima di utilizzarlo o mentre lo si utilizza. Così facendo, il gas liquido fluirebbe nel fiammeggiatore e ciò provocherebbe una vampata rossastra e una fiamma incontrollabile. Le proprietà di combustione dell'apparecchio non funzioneranno correttamente. In tal caso, si deve spostare immediatamente la leva di bloccaggio (elemento 7) nella **posizione OFF**. L'alimentazione del gas si interrompe e non fuoriesce più gas in modo incontrollato.
- **IMPORTANTE:** dopo che il fiammeggiatore si è acceso correttamente, è necessario lasciarlo preriscaldare (per circa 30 secondi) fino a quando la testa del fiammeggiatore non ha raggiunto la temperatura di esercizio ottimale.

Test di tenuta
Controllare la tenuta dell'apparecchio solo all'aperto. Non cercare mai di trovare una perdita con una fiamma, utilizzare sempre acqua saponata (es. mezzo bicchiere di acqua + 10 gocce di detergente per piatti) o uno spray per il rilevamento di perdite!

Se il gas fuoriesce dall'apparecchio (si sente odore di gas), portarlo immediatamente in un luogo con una buona circolazione dell'aria e senza fonti infiammabili, dove è possibile cercare la perdita e ripararla.

Riempire l'apparecchio con gas (non mostrato)
Questo mini bruciatore non viene fornito con il gas in dotazione per la spedizione e per motivi di sicurezza. Riempire con gas di riempimento sul fondo della valvola di riempimento del gas (elemento 5) prima della messa in servizio. In seguito, assicurarsi che la valvola di riempimento del gas (elemento 5) non presenti perdite. Utilizzare mezzo bicchiere di acqua con 10 gocce di detersivo per piatti e spazzolare sulla valvola di riempimento del gas (elemento 5). Si formeranno piccole bolle se la valvola perde.
- Utilizzare solo una miscela di gas propano/butano con un massimo di 14% di propano (es. gas di riempimento CFH (14% propano/86% butano) N. 52103 o N. 52096). In alternativa, è possibile utilizzare anche un gas di ricarica più leggero che contiene solo gas butano. In nessun caso il gas sostitutivo deve avere una proporzione maggiore di propano rispetto al gas di riempimento CFH (vedere etichetta sulla cartuccia).
- Quando si riempie il gas, è importante che prima sia chiusa la leva di regolazione fiamma (elemento 6) sul bruciatore. Eseguire questa operazione spostando la leva di regolazione della fiamma nella posizione θ.
- Tenere ora il collo di riempimento sulla cartuccia di riempimento del gas in modo che sia verticalmente sotto la valvola di riempimento del gas (elemento 5). Pompandola si otterrà il risultato migliore. Attendere alcuni minuti dopo il riempimento per consentire al gas di stabilizzarsi. In seguito, accendere.
- Riempire solo all'esterno e ben lontano da qualsiasi fonte di accensione come fiamme libere, fiamme pilota, apparecchi di cottura elettrici e ben lontano da altre persone. Non fumare durante il riempimento **(rischio di esplosione se ignorato)**.

Utilizzare l'apparecchio solo in aree ben ventilate.

Messa in servizio e messa fuori servizio
Accensione e spegnimento
- Rimuovere il cappuccio di protezione (9) e sbloccare il dispositivo di sicurezza (2) ruotandolo in senso antiorario.
- Premere il pulsante di accensione (1) per accendere la fiamma.

Nota: se la fiamma tende a incepparsi, spostare leggermente la leva della fiamma nella direzione "–". Se è difficile accendere il bruciatore, regolare la leva nella direzione "+".
- Rilasciando il pulsante di accensione (1) si spegnerà automaticamente la fiamma.
- Dopo l'accensione, spostare la leva di bloccaggio (7) sulla posizione "blocco" in modo che la fiamma bruci continuamente senza dover premere il pulsante di accensione (1). Spingere la leva di bloccaggio (7) in posizione "OFF" causerà lo spegnimento della fiamma.

Regolazione della fiamma
Spostare la leva di controllo fiamma (6) in direzione "+" per aumentare l'intensità della fiamma o in direzione "-" per diminuirla.

Stoccaggio e trasporto
Dopo aver terminato il lavoro e prima di riporlo, lasciare sempre che l'apparecchio si raffreddi completamente (almeno 20 minuti). È quindi possibile conservare l'apparecchio in un luogo sicuro e asciutto.
L'apparecchio deve essersi completamente raffreddato prima di essere trasportato. Assicurarsi che il mini bruciatore sia fissato durante il trasporto.

Pulizia del dispositivo
L'apparecchio può essere pulito con un panno asciutto quando il bruciatore è freddo. Non utilizzare detersivi, poiché potrebbero intasare i fori del bruciatore e l'ugello del gas.

Cura del dispositivo + riparazione
Utilizzare solo le parti di ricambio specificate. Non utilizzare mai un apparecchio con una parte danneggiata. Le riparazioni, compresa la sostituzione di un ugello, devono essere eseguite esclusivamente da un rivenditore autorizzato di gas liquido o dal produttore/distributore. Contattare il produttore all'indirizzo di assistenza indicato di seguito se sono necessarie riparazioni.

Garanzia
Conservare la ricevuta originale in un luogo sicuro. Questo documento è necessario come prova d'acquisto. Contattarci tramite e-mail all'indirizzo: info@cfh-gmbh.de se si ha una richiesta di garanzia. Si verrà contattati immediatamente.

Informazioni ambientali
Il gas di riempimento è costituito da gas liquido non inquinante e non comporta alcun rischio per l'ambiente o per lo strato di ozono. Osservare le linee guida in materia di gas liquido. La cartuccia di riempimento del gas e il suo contenuto non hanno alcuna scadenza.

Smaltimento della cartuccia di riempimento del gas
I contenitori di gas vuoti devono essere consegnati al punto di raccolta di un sito con sistema di riciclaggio doppio. Le bombole che non sono completamente vuote devono essere trasportate al punto di raccolta dei rifiuti.

Smaltimento del dispositivo
Il dispositivo è stato prodotto con materiali riciclabili. Per lo smaltimento o il riciclaggio del presente apparecchio, contattare il competente ente di riciclaggio o l'azienda di smaltimento rifiuti.

Il mini bruciatore sarà un valido aiuto per molti anni a venire.

<u>Informazione importante:</u> la temperatura ambiente influisce in modo significativo sulla potenza dell'apparecchio. Come regola generale, a basse temperature le prestazioni dell'apparecchio si riducono.

Ci riserviamo il diritto di apportare modifiche tecniche e di aspetto.

NL Gebruiksaanwijzing

Minibrander M 010

Belangrijk: lees deze handleiding zorgvuldig door om vertrouwd te raken met het apparaat voordat u het op het gas aansluit. Bewaar deze handleiding op een veilige plaats om nog eens te kunnen lezen. Overhandig de instructies wanneer u het apparaat aan derden ter beschikking stelt.

Beoogd gebruik
Deze kleine piëzo-elektrische ontsteker voor algemeen gebruik is ideaal voor hobby's, modelbouw, workshops, laboratoriumwerk en fijn soldeerwerk. Dit apparaat is uitsluitend bedoeld voor het gebruik in de privéhuishouding. Het apparaat mag niet in een commerciële omgeving worden gebruikt.

Montage en instellingen door de fabrikant mogen niet gewijzigd worden. Het kan gevaarlijk zijn zelf de constructie van het apparaat te veranderen, onderdelen te verwijderen of andere onderdelen te gebruiken die niet door de fabrikant voor dit apparaat zijn goedgekeurd.

Functies
(1) Ontstekingsknop
(2) Beveiliging
(3) Gastank
(4) Veiligheidsstandaard
(5) Gasvulhendel
(6) Vlaminstelhendel (aan de tegenoverliggende zijde)
(7) Vergrendelingshendel
(8) Brander- en gasmondstuk
(9) Beschermkap

Omvang van de levering
1 Minibrander M 010
1 Gebruiksaanwijzing
Controleer de goederen op volledigheid.

Technische specificaties

Verbruik:	Ca. 6,6 g/u
Temperatuurdrempelniveau:	Ca. 0,09 kW
Ontstekingssysteem:	Piëzo-ontsteking
Type gas:	Propaan/butaanmengsel
Categorie:	directe druk

⚠ Veiligheids- en waarschuwingsinformatie
- Lees deze gebruiksaanwijzing door voordat u het apparaat gebruikt.
- Houd het apparaat en het navulbare gas buiten het bereik van kinderen. Het apparaat mag niet worden gebruikt door kinderen.
- Houd u aan de veiligheidsinstructies op de gasvulpatroon.
- Veiligheidsstandaard: het apparaat wordt geleverd met een veiligheidsstandaard (item 4) zodat de minibrander veilig en handig kan worden neergezet. **De veiligheidsstandaard (item 4) is stevig op de gastank aangesloten.**
- Zorg ervoor dat het oppervlak waarop u het plaatst horizontaal staat, zodat het apparaat niet kantelt.
- **HOUD HET APPARAAT EN DE GASNAVULPATROON TE ALLEN TIJDE BUITEN HET BEREIK VAN KINDEREN.**
- Gebruik nooit een apparaat dat lekt (gasgeur), is beschadigd of niet juist werkt **(risico op letsel)**.
- Gebruik nooit een vlam om een lek te vinden, gebruik altijd zeepwater.
- Raak nooit de brander aan als deze heet is **(gevaar voor brandwonden)**!
- De brander zal nog steeds erg heet zijn nadat de vlam uit gaat! Raak nooit de brander aan.
- Voorzichtig: aan te raken onderdelen kunnen zeer heet zijn. Houd kinderen uit de buurt van het apparaat. Zet de ontstoken brander nooit neer (brandgevaar). Laat een brandend apparaat nooit zonder toezicht. Voorzichtig! Ook na gebruik, mogen branders niet in de buurt van brandbare materialen worden geplaatst – brandgevaar.
- Sluit de vlam onmiddellijk af wanneer uw werk wordt onderbroken of beëindigd (gevaar op brandwonden).
- Houd het mondstuk stofvrij en laat het apparaat niet vallen. Dit zijn de meest voorkomende oorzaken van defecten.
- Gebruik het apparaat alleen op een goed geventileerde plaats en uit de buurt van ontstekingsbronnen of brandbare voorwerpen.
- Houd het apparaat altijd uit de buurt van uw gezicht, lichaam en kleding wanneer het brandt en in gebruik is **(kans op brandwonden)**.
- Bewaar het apparaat en de gaspatroon uit direct zonlicht. Niet gebruiken bij temperaturen hoger dan 50 °C.
- Propaan/butaan is een uiterst brandbaar gas, ga er altijd voorzichtig mee om.
- Zorg er na ieder gebruik voor dat de vlaminstelhendel (item 6) in de **θ-positie** staat en dat de vergrendelingshendel (item 7) in de **UIT-stand** staat en dat de vlam helemaal is gedoofd.
- Laat het apparaat afkoelen na gebruik en voordat u het opbergt.
- Gebruik het apparaat niet langer dan 10 minuten achter elkaar. Neem daarna een pauze van 5 minuten, vul bij met gas indien nodig en ontsteek opnieuw.
- Probeer de permanent gemonteerde onderdelen van het apparaat niet aan te passen.
- Knoei niet aan het apparaat en breng er geen wijzigingen in aan.
- Gebruik het apparaat nooit in de buurt van warmtebronnen of open vuur.
- Boor niet in het apparaat en probeer het niet te openen.
- **LET OP:** sommige delen kunnen erg heet worden (gevaar voor brandwonden). Houd peuters buiten het bereik van het apparaat. Raak de brander niet aan terwijl hij heet is. Als het apparaat niet wordt gebruikt, bergt u het op een stof- en vochtvrije plaats op.
- Neem alle veiligheidsvoorschriften en voorzorgsmaatregelen in acht die op het gasnavulpatroon staan vermeld.
- Laat het apparaat nooit onbeheerd achter terwijl het in werking is of tijdens de afkoelingsfase.
- Dit apparaat en de gasnavulpatroon moeten uit de buurt van warmtebronnen worden gehouden (verwarmingen, elektrische apparaten, ovens of fel zonlicht, enz.).
- Het apparaat is niet geschikt voor het aansteken van houtskoolbarbecues. De weerkaatste warmte is te intens – **kans op brandwonden**.
- Het apparaat heeft geen elektrische isolatie. Werk alleen aan apparaten of apparaatonderdelen die volledig zonder stroom zijn.
- Schud het apparaat niet voordat u het gebruikt of wanneer u het gebruikt. Als u dit doet, zal er vloeibaar gas in de brander stromen en dit zou resulteren in een roodachtige flakkerende en onbeheersbare vlam. De brandeigenschappen van het apparaat werken niet goed. Als dit gebeurt, moet u de vergrendelingshendel (item 7) onmiddellijk naar de **UIT -positie**verplaatsen. De gastoevoer wordt uitgeschakeld en er zal geen gas meer oncontroleerbaar ontsnappen.
- **BELANGRIJK**: Nadat de brander correct is ontstoken, moet u deze voorverwarmen (ca. 30 seconden) tot de branderkop de optimale bedrijfstemperatuur heeft bereikt.

Lektesten
Controleer de dichtheid van uw apparaat alleen buitenshuis. Zoek nooit een lek met een vlam, maar gebruik daarvoor zeepsop (bijv. een half glas water + 10 druppels afwasmiddel) of een lekdetectiespray!

Als er gas uit uw apparaat lekt (u kunt het gas ruiken), breng het dan onmiddellijk naar een plaats met een goede luchtcirculatie zonder ontvlambare bronnen, waar u kunt zoeken naar het lek en het kunt verhelpen.

Vul het apparaat met gas (niet getoond)
Deze minibrander wordt om transport- en veiligheidsredenen niet met gas geleverd. Vul vóór inbedrijfstelling bij met een navulgas aan de onderkant van de gasvulklep (item 5). Zorg ervoor dat de gasnavulklep (item 5) niet naderhand lekt. Gebruik een half glas water gemengd met 10 druppels afwasmiddel en borstel dit op de gasvulklep (item 5). Er verschijnen kleine luchtbellen als de klep lekt.
- Gebruik uitsluitend een propaan/butaangasmengsel met een maximaal propaangehalte van 14% (bijvoorbeeld het CFH-navulgas (14% propaan/86% butaan) nr. 52103 of nr. 52096). U kunt ook een lichter navulgas gebruiken dat alleen butaangas bevat. Het vervangende gas mag nooit een hoger propaangehalte hebben dan het CFH-navulgas (zie label op de patroon).
- Bij het vullen met gas is het belangrijk dat eerst de vlaminstelhendel (item 6) op de brander wordt gesloten. Dit doet u door de vlaminstelhendel in de θ-stand te zetten.
- Houd nu de vulnek op de gasvulpatroon vast, zodat deze zich verticaal onder de gasnavulklep bevindt (item 5). Door het te pompen krijgt u het beste resultaat. Wacht een paar minuten na het vullen/navullen om het gas te laten stabiliseren. Ontsteek het nadien.
- Vul alleen buitenshuis bij en uit de buurt van ontstekingsbronnen, zoals open vuur, waakvlammen, elektrische kooktoestellen en uit de buurt van andere personen. Rook niet tijdens het navullen **(explosiegevaar indien genegeerd)**.

Gebruik het apparaat alleen in goed geventileerde ruimtes.

Inbedrijfstelling en buitengebruikstelling
Ontsteking en uitschakeling
- Verwijder de beschermkap (9) en ontgrendel de beveiliging (2) door deze linksom te draaien.
- Druk op de ontstekingsknop (1) om de vlam te ontsteken.

Opmerking: als de vlam begint te sputteren, beweeg t u de vlamhendel iets in de richting „–". Als het moeilijk is om de brander te ontsteken, zet u de hendel in de richting „+".
- Het loslaten van de ontstekingsknop (1) dooft automatisch de vlam.
- Zet na het ontsteken de vergrendelingshendel (7) in de „vergrendelde" stand zodat de vlam continu brandt zonder op de ontstekingsknop (1) te hoeven drukken. Door de vergrendelingshendel (7) in de „UIT"-stand te zetten, gaat de vlam uit.

Instellen van de vlam
Beweeg de vlaminstelhendel (6) in de richting „+" om de vlamintensiteit te verhogen of in de richting „-" om de vlamintensiteit te verlagen.

Opslag en transport
Na beëindiging van uw werkzaamheden en voordat u het apparaat opbergt, moet u het apparaat altijd volledig laten afkoelen (ten minste 20 minuten). Daarna kunt u het apparaat op een veilige en droge plaats opbergen.
Het apparaat moet volledig afgekoeld zijn voordat het wordt getransporteerd. Zorg ervoor dat de minibrander tijdens het transport is vastgezet.

Reiniging van het apparaat
Het apparaat kan worden gereinigd met een droge doek wanneer de brander is afgekoeld. Gebruik geen schoonmaakmiddelen, omdat anders de openingen van de brander en de gassproeier verstopt kunnen raken.

Onderhoud + reparatie
Gebruik alleen de aangegeven reserveonderdelen. Gebruik nooit een apparaat met een beschadigd onderdeel. Reparaties, inclusief het vervangen van het mondstuk, mogen alleen worden uitgevoerd door een geautoriseerde dealer van vloeibaar gas of door de fabrikant/distributeur. Neem contact op met de fabrikant op het onderstaande serviceadres als reparaties nodig zijn.

Garantie
Bewaar de originele aankoopbon goed. U heeft deze nodig als bewijs van aankoop. Neem contact met ons op via e-mail: info@cfh-gmbh.de als u een garantieclaim wilt indienen. Wij nemen direct contact met u op.
Milieu-informatie
De gasvulling bestaat uit milieuvriendelijk vloeibaar gas en vormt geen risico voor het milieu of de ozonlaag. Volg de richtlijnen voor vloeibaar gas. De gaspatroon en de inhoud ervan zijn niet onderhevig aan een houdbaarheidsdatum.

Weggooien van de gasvulpatroon
Lege gasbusjes moeten naar een inzamelpunt voor recycling worden gebracht. Busjes die niet geheel leeg zijn, moeten naar de afvalverwerking worden gebracht.

Verwijdering van het apparaat
Het apparaat is gemaakt van recyclebare materialen. Voor de afvalverwerking en recycling van dit apparaat neemt u het beste contact op met de voor recycling bevoegde plaatselijke instantie of met het afvalverwerkingsbedrijf.

De minibrander zal u nog vele jaren bijstaan.
<u>Belangrijke informatie:</u> De omgevingsluchttemperatuur zal een belangrijke invloed op het vermogen van het apparaat hebben. In de regel geldt: bij kou wordt het vermogen minder.

Wij behouden ons het recht voor om technische en uiterlijke veranderingen aan te brengen.

CZ Návod k použití

Mini hořák M 010

Důležité: před připojením k plynu si pozorně přečtěte tento návod k obsluze, abyste se seznámili se zařízením. Nechávejte tyto pokyny na bezpečném místě, abyste si je mohli znovu snadno přečíst. Při předávání tohoto zařízení třetím stranám předejte rovněž tyto pokyny.

Zamýšlené použití
Tento malý univerzální piezoelektrický zapalovač je ideální pro věnování se koníčkům, modelaření, práce v dílně, laboratorní práce a jemné pájení. Tento přístroj je určen výhradně k použití v domácnosti. Přístroj se nesmí používat v profesním prostředí.

Konstrukce výrobku a nastavení provedená výrobcem se nesmějí měnit. Je nebezpečné, abyste sami o své vůli měnili strukturu přístroje, odstraňovali jeho části nebo používali části, které nejsou schváleny výrobcem.

Součásti
(1) Zapalovací tlačítko
(2) Bezpečnostní zařízení
(3) Plynová nádržka
(4) Bezpečnostní stojan
(5) Plnicí plynový ventil
(6) Páčka ovládání plamene (na opačné straně)
(7) Aretační páčka
(8) Hořák a plynová tryska
(9) Ochranný kryt

Rozsah dodávky
1 Mini hořák M 010
1 Návod k obsluze
Prosím zkontrolujte úplnost zboží.

Technické údaje

Spotřeba:	přibl. 6,6 g/h
Hraniční teplota:	přibl. 0,09 kW
Systém zapalování:	Piezoelektrické zapalování
Typ plynu:	Směs propanu a butanu
Kategorie:	přímý tlak

⚠ Bezpečnostní a výstražné informace
- Před použitím zařízení si přečtěte tyto pokyny k použití.
- Přístroj a plynovou náplň uchovávejte mimo dosah dětí. Zařízení nesmí používat děti.
- Dodržujte bezpečnostní pokyny uvedené na plynové kartuši.
- Bezpečnostní stojan: Přístroj je dodáván s bezpečnostním stojanem (položka 4), aby bylo možné Mini hořák bezpečně a příhodně umístit. **Bezpečnostní stojan (položka 4) je pevně upevněn k plynové nádobě.**
- Ujistěte se, že povrch, na který zařízení odložíte, je vodorovný, takže zařízení nepřepadne.
- **ZAŘÍZENÍ A JEHO PLYNOVÉ KARTUŠE UCHOVÁVEJTE TRVALE MIMO DOSAH DĚTÍ.**
- Nikdy nepoužívejte přístroj, ze kterého uniká plyn (zápach plynu), je poškozený nebo nepracuje správně **(hrozí nebezpečí zranění)**.
- Při hledání netěsnosti nikdy nepoužívejte plamen, vždy použijte mýdlovou vodu.
- Nedotýkejte se hořáku, pokud je horký **(nebezpečí popálení)**!
- Po zhasnutí plamene je hořák stále velmi horký! Nikdy se nedotýkejte hořáku.
- **Upozornění: přístupné části mohou být velmi horké. Zařízení držte mimo dosah dětí.** Zapálený hořák nikdy neodkládejte (nebezpečí požáru). Nenechávejte zařízení v provozu bez dozoru. **Upozornění!** Dokonce i po použití by hořáky neměly být umístěny v blízkosti hořlavých materiálů **– nebezpečí požáru**.
- Pokud dojde k přerušení nebo ukončení vaší práce, ihned zhasněte plamen **(riziko popálení)**.
- Udržujte trysku v nezaprášeném stavu a nenechte zařízení spadnout. Toto jsou nejběžnější příčiny poruch.
- Zařízení používejte pouze na dobře větraném místě a v dostatečné vzdálenosti od zdrojů vznícení nebo hořlavých předmětů.
- Vždy udržujte zařízení v dostatečné vzdálenosti od obličeje, těla a oblečení, když je zapnuté a používá se **(riziko popálenin)**.
- Zařízení a plynové kartuše ukládejte mimo přímé sluneční světlo. Zařízení nepoužívejte při teplotách nad 50 °C.
- Propan-butan je vysoce hořlavý plyn, proto s ním vždy zacházejte opatrně.
- Po každém použití se ujistěte, že páčka ovládání plamene (položka 6) je v **poloze θ**, aretační páčka (položka 7) je v **poloze OFF** a plamen je zcela zhasnutý.
- Po použití a před uskladněním nechte zařízení vychladnout.
- Nepoužívejte zařízení nepřetržitě déle než 10 minut. Poté učiňte přestávku v délce 5 minut, v případě potřeby doplňte plyn a potom znovu zapalte hořák.
- Nesnažte se upravovat trvale namontované díly zařízení.
- Do zařízení nezasahujte a neupravujte ho.
- Nikdy nepoužívejte zařízení v blízkosti zdrojů tepla nebo otevřeného ohně.
- Nevrtejte do zařízení, ani se jej nepokoušejte otevírat.
- **UPOZORNĚNÍ:** Přístupné části mohou být velmi horké (nebezpečí poranění). Držte nemluvňata v bezpečné vzdálenosti od zařízení. Nedotýkejte se hořáku, pokud je horký. Pokud přístroj nepoužíváte, skladujte jej v místě bez prachu a vlhkosti.
- Dodržujte veškeré bezpečnostní předpisy a opatření uvedené na plynové kartuši.
- Nikdy nenechávejte zařízení bez dozoru, pokud je zapnuté nebo se ochlazuje.
- Toto zařízení a plynová kartuše by měly být udržovány mimo zdroje tepla (ohřívače, elektrická zařízení, trouby nebo přímé sluneční světlo atd.).
- Zařízení není vhodné pro zapalování grilů na dřevěné uhlí. Odražené teplo bude příliš intenzivní – **nebezpečí popálenin**.
- Zařízení nemá žádnou elektrickou izolaci. Pracujte pouze na zařízeních nebo částech zařízení, které jsou zcela odpojené od přívodu elektrické energie.
- Před použitím ani za jeho provozu zařízením netřeste. Pokud tak učiníte, vnikne do hořáku tekutý plyn a výsledkem bude červená záře a nekontrolovatelný plamen. Dojde k poruše spalování zařízení. Dojde-li k takovéto situaci, ihned posuňte aretační páčku (položka 7) do polohy **OFF.** Přívod plynu se vypne a žádný další plyn nebude nekontrolovaně unikat.
- **DŮLEŽITÉ:** Po správném zapálení hořáku byste měli nechat hořák předehřívat (cca 30 sekund), dokud hlava hořáku nedosáhne optimální provozní teploty.

Testování netěsnosti
Kontrolujte těsnost zařízení pouze venku. Nikdy nehledejte netěsnost plamenem, používejte mýdlovou vodu (např. půl sklenice vody + 10 kapek prostředku na mytí nádobí) nebo sprej na detekci úniku!

Pokud z vašeho zařízení uniká plyn (cítíte plyn), okamžitě jej vezměte na místo s dobrou cirkulací vzduchu bez přítomnosti zdrojů hoření, kde můžete vyhledat netěsnost a napravit ji.

Naplnění přístroje plynem (není ukázáno na obrázku)
Tento mini hořák se nedodává s plynem z přepravních a bezpečnostních důvodů. Před uvedením do provozu naplňte přístroj plynem pomocí plnicího ventilu plynu (položka 5) umístěného naspodu. Poté si ověřte, že na plnicím ventilu plynu (položka 5) nedochází k úniku. Použijte polovinu sklenice vody smísenou s 10 kapkami prostředku na mytí nádobí a touto směsí potřete plnicí ventil plynu (položka 5). Pokud ventil uniká, vytvoří se malé bubliny.
- Používejte pouze směs propanu/butanu s obsahem propanu nejvýše 14 % (např. plnicí plyn CFH (14 % propanu/86 % butanu) č. 52103 nebo č. 52096). Volitelně můžete použít také lehčí plnicí plyn obsahující pouze butan. Náhradní plyn by v žádném případě neměl obsahovat vyšší podíl propanu než plnicí plyn CFH (viz štítek na kartuši).
- Při plnění plynem je důležité nejprve zavřít páčku ovládání plamene (položka 6) na hořáku. To provedete přesunutím páčky ovládání plamene do polohy θ.
- Nyní uchopte plnicí hrdlo plynové kartuše tak, aby bylo svisle pod plnicím ventilem plynu (položka 5). Nejlepší výsledek poskytne načerpání. Po naplnění/doplnění plynu vyčkejte několik minut pro stabilizaci plynu. Poté můžete zapálit hořák.
- Plyn plňte pouze ve venkovním prostředí, v dostatečné vzdálenosti od zdrojů vznícení ve formě otevřených plamenů, hořáků, elektrických varných spotřebičů, a rovněž v dostatečné vzdálenosti od ostatních osob. Při plnění plynu nekuřte **(v případě ignorování tohoto pokynu hrozí nebezpečí výbuchu)**.

Přístroj používejte pouze v dobře větraných prostorách.

Uvedení do provozu a vyřazení z provozu
Zapalování a vypínání
- Sejměte ochranný kryt (9) a odjistěte bezpečnostní zařízení (2) otočením proti směru hodinových ručiček.
- Stisknutím zapalovacího tlačítka (1) zapalte plamen.

Poznámka: Pokud plamen prská, posuňte páčku ovládání plamene mírně ve směru „–". Pokud je obtížné zapálit hořák, posuňte páčku ve směru „+".
- Uvolněním zapalovacího tlačítka (1) plamen automaticky zhasne.
- Po zapálení posuňte aretační páčku (7) do polohy „lock", aby plamen hořel nepřetržitě, aniž byste museli tisknout zapalovací tlačítko (1). Zatlačením aretační páčky (7) do polohy „OFF" plamen zhasne.

Seřízení plamene
Posunutím páčky ovládání plamene (6) ve směru „+" zvýšíte intenzitu plamene a ve směru „-" snížíte intenzitu plamene.

Skladování a přeprava
Po ukončení práce a před uložením byste vždy měli nechat přístroj zcela vychladnout (alespoň 20 minut). Poté můžete zařízení uložit na bezpečném a suchém místě.
Před přepravováním musí být zařízení zcela vychladlé. Zajistěte, aby byl mini hořák během přepravy zajištěn.

Čištění přístroje
Pokud je hořák chladný, zařízení lze očistit suchým hadříkem. Nepoužívejte žádné čisticí prostředky, protože by mohlo dojít k zablokování otvorů v hořáku a plynové trysce.
Péče o zařízení + servis
Používejte pouze předepsané náhradní díly. Nikdy nepoužívejte zařízení s poškozenou částí. Opravy včetně výměny trysky musí být prováděny pouze autorizovaným prodejcem plynu nebo výrobcem/distributorem. V případě potřeby kontaktujte výrobce na níže uvedené servisní adrese.

Záruka
Uschovejte původní účtenku na bezpečném místě. Tento dokument je nezbytným dokladem o koupi. Pokud uplatňujete reklamaci, kontaktujte nás na e-mailu: info@cfh-gmbh.de. Neprodleně se s vámi spojíme.

Informace o životním prostředí
Plynová náplň sestává ze zkapalněného plynu šetrného k životnímu prostředí a nepředstavuje žádné nebezpečí pro životní prostředí nebo ozonovou vrstvu. Postupujte podle pokynů pro kapalný plyn. Plynová kartuše ani její obsah nemají omezenou dobu skladovatelnosti.

Likvidace plynové kartuše
Prázdné nádoby na stlačený plyn musí být odevzdány k likvidaci na sběrném místě systému duální recyklace. Nádoby, které ještě nejsou zcela prázdné, je třeba přepravit do sběrného dvora.

Likvidace přístroje
Zařízení je vyrobeno z recyklovatelných materiálů. Pro likvidaci nebo recyklaci tohoto přístroje se obraťte na místní recyklační úřad nebo společnost zabývající se likvidací odpadu.

Tento mini hořák vám bude užitečným pomocníkem po mnoho dalších let.
Důležitá informace: Teplota okolního vzduchu bude mít významný vliv na výkon zařízení. Obecně platí, že výkon klesá při nízkých teplotách.
Vyhrazujeme si právo provádět technické změny a změny vzhledu.

SK Návod na použitie

Mini horák M 010

Dôležité: pozorne si prečítajte tento návod na použitie, aby ste sa oboznámili so zariadením pred jeho pripojením k plynu. Pokyny si odložte na bezpečnom mieste, aby ste si ich mohli znovu prečítať. Pri poskytovaní tohto zariadenia tretím stranám odovzdajte aj tento návod.

Používanie zariadenia v súlade so stanoveným účelom
Tento malý, univerzálny piezoelektrický zapaľovač je ideálny pre hobby, modelárstvo, dielňu, laboratórne práce a jemné spájkovanie. Toto zariadenie je určené výhradne na použitie v súkromných domácnostiach. Zariadenie sa nesmie používať v komerčnom prostredí.

Zostava a nastavenia, ktoré vykonal výrobca, sa nesmú meniť. Svojvoľné vykonávanie konštrukčných zmien na zariadení, odoberanie súčiastok alebo používanie iných súčiastok, ktoré nie sú výrobcom povolené, môže byť veľmi nebezpečné.

Vlastnosti
(1) Tlačidlo zapaľovania
(2) Bezpečnostné zariadenie
(3) Plynová nádrž
(4) Bezpečnostný stojan
(5) Plniaci ventil plynu
(6) Páčka na ovládanie plameňa (na opačnej strane)
(7) Blokovacia páčka
(8) Horák a plynová dýza
(9) Ochranný kryt

Rozsah dodávky
1 Mini horák M 010
1 Návod na obsluhu
Skontrolujte, či nechýbajú žiadne komponenty.

Technické údaje

Spotreba:	Približne 6,6 g/h
Teplotná hranica:	Približne 0,09 kW
Systém zapaľovania:	Piezo zapaľovanie
Druh plynu:	Zmes propánu a butánu
Kategória:	priamy tlak

Bezpečnostné a výstražné informácie
• Pred použitím zariadenia si prečítajte tento návod na použitie.
• Zariadenie a plynovú náplň uchovávajte mimo dosahu detí. Zariadenie nesmú používať deti.
• Dodržujte bezpečnostné pokyny uvedené na kartuši na doplnenie plynu.
• Bezpečnostný stojan: zariadenie sa dodáva s bezpečnostným stojanom (položka 4), aby bolo možné mini horák bezpečne a prakticky umiestniť. **Bezpečnostný stojan (položka 4) je pevne pripojený k plynovej nádrži.**
• Uistite sa, že povrch, na ktorý ho položíte, je vodorovný, aby sa zariadenie neprevrátilo.
• **ZARIADENIE A KARTUŠU NA DOPLNENIE PLYNU VŽDY UCHOVÁVAJTE MIMO DOSAHU DETÍ.**
• Nikdy nepoužívajte zariadenie, ktoré je netesné (zápach plynu), poškodené alebo nefunguje správne **(nebezpečenstvo zranenia).**
• Na zistenie netesnosti nikdy nepoužívajte plameň, vždy použite mydlovú vodu.
• Nikdy sa nedotýkajte horáka, keď je horúci **(nebezpečenstvo popálenia)!**
• Horák bude horúci aj po zhasnutí plameňa! Horáka sa nikdy nedotýkajte.
• **Pozor: dostupné časti zariadenia môžu byť veľmi horúce. Deti udržiavajte mimo zariadenia.** Zapálený horák nikdy neodkladajte (nebezpečenstvo požiaru). Zariadenie nenechávajte počas prevádzky bez dozoru. **Pozor!** Horáky ani po použití neukladajte v blízkosti horľavých materiálov **– nebezpečenstvo požiaru.**
• V prípade prerušenia alebo dokončenia práce plameň okamžite vypnite **(nebezpečenstvo popálenia).**
• Dýzu udržujte čistú od prachu a nedovoľte, aby vám zariadenie spadlo. Toto sú najbežnejšie príčiny chýb.
• Zariadenie používajte len na dobre vetranom mieste a v dostatočnej vzdialenosti od zdrojov vznietenia alebo horľavých predmetov.
• Keď je zariadenie zapnuté a používa sa, vždy ho udržte mimo dosahu svojej tváre, tela a oblečenia **(nebezpečenstvo popálenia)**.
• Zariadenie a plynovú kartušu skladujte mimo priameho slnečného žiarenia. Nepoužívajte pri teplotách nad 50 °C.
• Propán/bután je mimoriadne horľavý plyn, preto s ním vždy manipulujte opatrne.
• Po každom použití sa uistite, že je páčka na ovládanie plameňa (položka 6) v **polohe ϴ**, blokovacia páčka (položka 7) vo vypnutej **polohe OFF** a plameň úplne zhasnutý.
• Po použití a pred uskladnením nechajte zariadenie vychladnúť.
• Zariadenie nepoužívajte nepretržite dlhšie ako 10 minút. Potom si spravte 5-minútovú prestávku, v prípade potreby doplňte plyn a potom zariadenie znovu zapáľte.
• Trvalo namontované časti zariadenia sa nepokúšajte upravovať.
• Do zariadenia nezasahujte ani ho neupravujte.
• Zariadenie nikdy nepoužívajte v blízkosti zdrojov tepla ani otvoreného ohňa.
• Do zariadenia nevŕtajte ani sa ho nepokúšajte otvoriť.
• **POZOR:** Dostupné časti môžu byť veľmi horúce (nebezpečenstvo zranenia). Malé deti udržujte mimo zariadenia. Nedotýkajte sa horáka, keď je horúci. Keď sa zariadenie nepoužíva, uskladnite ho na mieste bez výskytu prachu a vlhkosti
• Dodržiavajte všetky bezpečnostné predpisy a opatrenia uvedené na kartuši na doplnenie plynu.
• Zariadenie nikdy nenechávajte bez dozoru keď je zapnuté ani počas fázy chladnutia.
• Toto zariadenie a kartušu na doplnenie plynu musíte udržiavať mimo tepelných zdrojov (ohrievače, elektrické spotrebiče, rúry, silné slnečné žiarenie atď.).
• Zariadenie nie je vhodné na zapaľovanie grilov na drevené uhlie. Odrazené teplo bude príliš intenzívne **– nebezpečenstvo popálenia.**
• Zariadenie nemá žiadnu elektrickú izoláciu. Pracujte len na zariadeniach alebo ich častiach, ktoré sú úplne bez napájania.
• Pred použitím zariadenia ani počas jeho používania ním netraste. V opačnom prípade by sa do horáka mohol dostať kvapalný plyn, čo by malo za následok červenkasté vzplanutie a nekontrolovateľný plameň. Dôjde k poruche funkcií horenia zariadenia. Ak k tomu dôjde, okamžite musíte posunúť blokovaciu páčku (položka 7) do **vypnutej polohy OFF**. Prívod plynu sa uzavrie a plyn už nebude nekontrolovane unikať.
•**DÔLEŽITÉ:** Po správnom zapálení by ste mali horák nechať predhriať (približne 30 sekúnd), kým hlava horáka nedosiahne optimálnu pracovnú teplotu.

Skúška tesnosti
Tesnosť zariadenia kontrolujte iba vo vonkajších priestoroch. Nikdy nehľadajte netesnosti plameňom, ale použite mydlovú vodu (napr. pol pohára vody + 10 kvapiek prostriedku na umývanie riadu) alebo sprej na vyhľadávanie netesností!

Ak z vášho zariadenia uniká plyn (môžete cítiť zápach plynu), okamžite ho vezmite na miesto s dostatočnou cirkuláciou vzduchu bez horľavých zdrojov, kde môžete hľadať miesto úniku a opraviť ho.

Naplňte zariadenie plynom (nie je zobrazené)
Tento mini horák sa z prepravných a bezpečnostných dôvodov nedodáva s plynom. Pred uvedením do prevádzky naplňte plniaci plyn v spodnej časti ventilu na dopĺňanie plynu (položka 5). Potom sa uistite, že na ventile na dopĺňanie plynu (položka 5) nedochádza k žiadnym únikom. Použite pol pohára vody zmiešanej s 10 kvapkami prostriedku na umývanie riadu a roztok naneste kefkou na ventil na dopĺňanie plynu (položka 5). Ak je ventil netesný, vytvoria sa malé bublinky.
• Používajte len zmes propánu a butánu s obsahom maximálne 14 % propánu (napr. plniaci plyn CFH (14 % propánu/86 % butánu) č. 52103 alebo č. 52096). Prípadne môžete použiť aj plyn na plnenie zapaľovačov, ktorý obsahuje len bután. Za žiadnych okolností nesmie mať náhradný plyn vyšší podiel propánu ako plyn náplne CFH (pozrite si štítok na zásobníku).
• Pri plnení plynom je dôležité, aby bola najskôr zatvorená páčka na ovládanie plameňa (položka 6) na horáku. Spravíte to tak, že posuniete páčku na ovládanie plameňa do polohy ϴ.
• Teraz držte plniace hrdlo na kartuši na doplnenie plynu tak, aby bolo vertikálne pod ventilom na dopĺňanie plynu (položka 5). Najlepšie výsledky dosiahnete pumpovaním. Po naplnení/doplnení počkajte niekoľko minút, aby sa plyn stabilizoval. Potom zapáľte horák.
• Plnenie vykonávajte iba vonku a v dostatočnej vzdialenosti od akýchkoľvek zdrojov vznietenia, ako sú otvorený oheň, večné plamene, elektrické variče a v dostatočnej vzdialenosti od iných osôb. Počas dopĺňania nefajčite **(v prípade ignorovania hrozí nebezpečenstvo výbuchu)**.

Zariadenie používajte len v dobre vetraných priestoroch.

Uvedenie do prevádzky a vyradenie z prevádzky
Zapaľovanie a vypnutie
• Odstráňte ochranný kryt (9) a odblokujte bezpečnostné zariadenie (2) otáčaním proti smeru hodinových ručičiek.
• Stlačením tlačidla zapaľovania (1) zapáľte plameň.
Poznámka: Ak plameň šľahá, mierne posuňte páčku plameňa v smere „-". Ak sa horák ťažko zapaľuje, nastavte páčku v smere „+".
• Uvoľnením tlačidla zapaľovania (1) plameň automaticky zhasne.
• Po zapálení posuňte blokovaciu páčku (7) do polohy „lock", aby plameň horel nepretržite bez nutnosti stláčať tlačidlo zapaľovania (1). Zatlačením blokovacej páčky (7) do vypnutej polohy „OFF" plameň zhasne.

Nastavenie plameňa
Pohybom páčky na ovládanie plameňa (6) v smere „+" zvýšite intenzitu plameňa alebo v smere „-" znížite intenzitu plameňa.

Skladovanie a preprava
Po skončení práce a pred uskladnením musíte zariadenie vždy nechať úplne vychladnúť (aspoň 20 minút). Potom môžete zariadenie uskladniť na bezpečnom a suchom mieste. Pred prepravou musí byť zariadenie úplne vychladnuté. Zabezpečte, aby bol mini horák počas prepravy zaistený.

Čistenie zariadenia
Keď je horák vychladnutý, zariadenie môžete vyčistiť suchou handričkou. Nepoužívajte žiadne čistiace prostriedky, mohli by upchať otvory v horáku a plynovú dýzu.

Údržba zariadenia + oprava
Používajte iba určené náhradné diely. Nikdy nepoužívajte zariadenie s poškodeným dielom. Opravy, vrátane výmeny dýzy, môže vykonávať len autorizovaný predajca kvapalných plynov alebo výrobca/distribútor. Ak potrebujete opravu, kontaktujte výrobcu na nižšie uvedenej servisnej adrese.

Záruka
Originálny pokladničný doklad uchovávajte na bezpečnom mieste. Tento dokument sa vyžaduje ako doklad o kúpe. Kontaktujte nás prostredníctvom e-mailu na adrese: info@cfh-gmbh.de v prípade, ak máte nárok na záruku. Okamžite vás budeme kontaktovať.

Informácie o životnom prostredí
Plynová náplň sa skladá z ekologického kvapalného plynu a nepredstavuje žiadne riziko pre životné prostredie ani ozónovú vrstvu. Riaďte sa smernicami pre kvapalný plyn. Zásobník s plynovou náplňou a jeho obsah nemajú obmedzenú dobu skladovania.

Likvidácia doplňovacieho plynového zásobníka
Prázdne plynové nádoby sa musia odovzdať na zbernom mieste v stredisku duálneho systému recyklácie. Fľaše, ktoré nie sú úplne prázdne, musíte odniesť do zberu odpadu.

Likvidácia zariadenia
Zariadenie je vyrobené z recyklovateľných materiálov. Na likvidáciu alebo recykláciu tohto zariadenia kontaktujte príslušný miestny úrad pre recykláciu, alebo spoločnosť zaoberajúcu sa recykláciou odpadu.

Mini horák vám bude užitočným pomocníkom ešte mnoho rokov.
Dôležitá informácia: Teplota okolitého vzduchu bude mať významný vplyv na výkon zariadenia. Spravidla platí, že výkon sa znižuje pri nízkych teplotách.
Vyhradzujeme si právo na vykonávanie technických a vizuálnych zmien.

SE Bruksanvisning

Mini Burner M 010

Viktigt: Läs bruksanvisningen noggrant för att bekanta dig med verktyget innan du ansluter det till gas. Förvara bruksanvisningen på en säker plats för framtida referens. Överlämna dessa instruktioner tillsammans med enheten om du ger den vidare till tredje part.

Avsedd användning
Denna lilla piezoelektriska tändare för allmänt bruk är idealisk för hobbyarbete, modelltillverkning, verkstads-, laboratorie- och finlödningsarbeten. Detta verktyg är endast avsett för privat användning i hushåll. Enheten får inte användas för kommersiellt bruk.

Montering och inställningar som gjorts av tillverkaren får inte ändras. Det är farligt att ändra enhetens struktur på egen hand, att ta bort delar eller använda delar som inte är godkända av tillverkaren.

Egenskaper
(1) Tändningsknapp
(2) Säkerhetsanordning
(3) Gasbehållare
(4) Säkerhetsställ
(5) Ventil för påfyllning av gas
(6) Flamstyrspak (på motsatt sida)
(7) Låsspak
(8) Brännare och gasmunstycke
(9) Skyddshatt

Leveransomfattning
1 Mini Burner M 010
1 Bruksanvisning
Kontrollera att varan är komplett.

Tekniska specifikationer

Förbrukning:	Cirka 6,6 g/tim
Effekt:	Ca 0,09 kW
Tändningssystem:	Piezo-tändning
Typ av gas:	Propan/butan-blandning
Kategori:	direkt tryck

Säkerhets- och varningsinformation
• Läs denna bruksanvisning innan du börjar använda enheten.
• Förvara apparaten och gaspåfyllningen utom räckhåll för barn. Enheten får inte användas av barn.
• Följ de säkerhetsanvisningar som anges på gaspåfyllningspatronen.
• Säkerhetsställ: Enheten är utrustad med ett säkerhetsstativ (nr 4) så att minibrännaren kan placeras säkert och bekvämt. **Säkerhetsstället (nr 4) är fast anslutet till gasbehållaren.**
• Se till att ytan du ställer det på är horisontellt så att verktyget inte välter.
• **FÖRVARA ALLTID ENHETEN OCH GASPÅFYLLNINGSPATRONEN UTOM RÄCKHÅLL FÖR BARN OCH OBEHÖRIGA.**
• Använd aldrig en enhet som läcker (gaslukt), är skadad eller inte fungerar korrekt **(risk för personskada)**.
• Använd aldrig en låga för att försöka lokalisera ett läckage, använd alltid tvålvatten.
• Rör aldrig brännaren om den är varm **(risk för brännskador)**!
• Brännaren är fortfarande mycket varm efter att lågan slocknat! Rör aldrig brännaren.
• **Varning: De åtkomliga delarna kan bli mycket varma. Håll barn borta från enheten.** Ställ aldrig undan flamberingsbrännaren med tänd låga (brandrisk). Lämna inte enheten obevakad när den är påslagen. Försiktigt! Även efter användning bör brännare inte placeras i närheten av brandfarligt material **– brandrisk**.
• Stäng av lågan omedelbart om arbetet avbryts eller avslutas **(risk för brännskador)**.
• Håll munstycket rent från damm och tappa inte enheten. Detta är de vanligaste felorsakerna.
• Använd enheten endast på en välventilerad plats och på avstånd från antändningskällor eller brännbara föremål.
• Håll alltid enheten borta från ansikte, kropp och kläder när den är tänd och används **(risk för brännskador)**.
• Förvara enheten och gaspatronen borta från direkt solljus. Får inte användas i temperaturer över 50 °C.
• Propan/butan är en extremt brandfarlig gas, så hantera den alltid med försiktighet.
• Kontrollera efter varje användning att flamstyrspaken (nr 6) är i läge **ϴ,** att låsspaken (nr 7) är i läge **OFF** och att lågan är helt släckt.
• Låt enheten svalna efter användning och innan du lägger undan den.
• Använd inte enheten kontinuerligt i mer än 10 minuter. Ta sedan en paus på 5 minuter, fyll på med gas vid behov och tänd den sedan igen.
• Försök inte att modifiera permanent monterade delar på enheten.
• Försök inte modifiera enheten.
• Använd aldrig enheten i närheten av värmekällor eller öppen låga.
• Borra inte i enheten och försök inte att öppna den.
• **FÖRSIKTIGT:** Åtkomliga delar kan bli mycket varma (risk för personskada). Håll spädbarn borta från enheten. Undvik att röra vid brännaren när den är het. När enheten inte används ska den förvaras på en plats där den inte utsätts för damm och fukt
• Följ alla säkerhetsföreskrifter och försiktighetsåtgärder som anges på gaspåfyllningspatronen.
• Lämna aldrig enheten obevakad under nedkylningsfasen.
• Denna enhet och gaspåfyllningspatronen ska hållas borta från värmekällor (värmare, elektriska apparater, ugnar eller starkt solljus osv.).
• Enheten får inte användas för att tända en kolgrill. Den reflekterade värmen kommer att bli för intensiv – **risk för brännskador.**
• Enheten har ingen elektrisk isolering. Arbeta endast på enheten eller delar av enheten som är helt strömlösa.
• Skaka inte enheten innan du använder den eller medan du använder den. Om du gör det kommer flytande gas att strömma in i brännaren, vilket kommer att resultera i en rödaktig, flammande och okontrollerbar låga. Enhetens brännegenskaper kommer då att fungera felaktigt. Om detta inträffar ska du omedelbart föra låsspaken (artikel 7) till **OFF-läget.** Gastillförseln stängs av och ingen gas kommer längre att strömma ut okontrollerat.
• **VIKTIGT:** När brännaren har antänts korrekt ska du låta den förvärmas (ca 30 sekunder) tills brännarhuvudet har nått sin optimala arbetstemperatur.

Läckagetest
Enhetens täthet får endast kontrolleras utomhus. Använd aldrig en låga för att söka efter en läcka, utan använd tvålvatten (t.ex. ett halvt glas vatten + 10 droppar diskmedel) eller en läckagedetektionsspray!

Om gas läcker ut ur enheten (det luktar gas) ska du omedelbart ta ut den till en plats med god luftcirkulation och utan brännbara källor, där du kan leta efter läckan och åtgärda den.

Fyll enheten med gas (visas inte)
Denna minibrännare levereras inte med gas av transport- och säkerhetsskäl. Fyll på med en påfyllningsgas längst ned på gaspåfyllningsventilen (nr 5) innan du börjar arbeta. Efteråt, se till att gaspåfyllningsventilen (nr 5) inte läcker. Använd ett halvt glas vatten blandat med 10 droppar diskmedel och borsta det på gaspåfyllningsventilen (nr 5). Små bubblor bildas om ventilen läcker.
• Använd endast en propan/butangasblandning med maximalt 14 % propan (t.ex. CHF-påfyllningsgas (14 % propan/86 % butan) Nr 52103 eller Nr 52096). Alternativt kan du också använda påfyllningsgas för tändare som endast innehåller butangas. Ersättningsgasen får under inga omständigheter ha en högre andel propan än CFH-påfyllningsgasen (se etiketten på patronen).
• När gas fylls på är det viktigt att flamstyrspaken (nr 6) stängs först. Gör detta genom att flytta flamstyrspaken till läge ϴ.
• Håll nu påfyllningshalsen på gaspåfyllningspatronen så att den befinner sig vertikalt under gaspåfyllningsventilen (artikel 5). Du får bäst resultat genom att pumpa in det. Vänta några minuter efter påfyllning så att gasen stabiliseras. Tänd den efteråt.
• Fyll endast på utomhus och på avstånd från antändningskällor som öppna lågor, pilotlågor, elektriska köksapparater samt på säkert avstånd från andra människor. Rök inte vid påfyllning **(explosionsrisk om uppmaningen ignoreras)**.

Får endast användas i rum med god ventilation.

Idrifttagning och urdrifttagning
Tändning och frånkoppling
• Ta bort skyddshatten (9) och lås upp säkerhetsanordningen (2) genom att vrida den moturs.
• Tryck på tändningsknappen (1) för att tända lågan.
Obs: Om lågan fräser, flytta flamspaken något i riktning "–". Om det är svårt att tända brännaren, justera spaken i riktning "+".
• Om du släpper tändningsknappen (1) släcks lågan automatiskt.
• Efter tändningen, flytta låsspaken (7) till "lås"-läget så att lågan brinner kontinuerligt utan att du behöver trycka på tändningsknappen (1). Om du trycker låsspaken (7) till läge "OFF" slocknar lågan.

Reglera lågan
Flytta flamstyrspaken (6) i riktning "+" för att öka flammans intensitet, eller i riktning "-" för att minska intensiteten.

Förvaring och transport
När du är klar med användning av flamberingsbrännaren och innan du lägger den undan ska du låta enheten svalna helt (minst 20 minuter). Du kan sedan förvara enheten på en säker och torr plats.
Enheten måste vara helt nedkyld innan den transporteras. Se till att minibrännaren är säkrad under transport.

Rengöring av enheten
Enheten kan rengöras med en torr trasa när brännaren har svalnat. Använd inte rengöringsmedel eftersom öppningarna i brännaren och gasmunstycket kan bli blockerade.

Skötsel av enheten + reparationsservice
Använd endast de angivna reservdelarna. Använd aldrig en enhet med en skadad del. Reparationer, inklusive byte av munstycke, får endast utföras av en auktoriserad flytande gas-återförsäljare eller av tillverkaren/distributören. Kontakta tillverkaren på serviceadressen nedan om verktyget behöver repareras.

Garanti
Spara originalkvittot på en säker plats. Denna handling krävs som bevis på köpet. Kontakta oss via e-post på: info@cfh-gmbh.de i händelse av garantiärenden. Vi kommer att kontakta dig omedelbart.

Miljöinformation
Gasfyllningen består av miljövänlig flytande gas och utgör ingen risk för miljön eller ozonskiktet. Följ riktlinjerna för flytande gas. Gaspåfyllningspatronen och dess innehåll har ingen begränsad hållbarhetstid.

Kassera gaspåfyllningspatronen
Tomma gaspatroner måste lämnas till en insamlingsplats vid en återvinningsanläggning med dubbla system. Behållare som inte är helt tomma bör transporteras till en avfallshanteringscentral.

Kassering av enheten
Enheten är tillverkad av återvinningsbara material. För att kassera eller återvinna den här enheten, kontakta ett lokalt återvinningskontor eller ett avfallsföretag.

Minibrännaren kommer att vara ett användbart hjälpmedel under många år framöver.

Viktig information: Den omgivande lufttemperaturen har en betydande inverkan på enhetens prestanda. Som en allmän regel är att prestandan minskar vid låga temperaturer.
Rätt till tekniska och visuella ändringar förbehålles.

DK Brugsanvisning

Minibrænder M 010

Vigtigt: Læs denne brugsanvisning omhyggeligt for at blive bekendt med enheden, før du tilslutter den til gassen. Opbevar instruktionerne på et sikkert sted, så du kan læse dem igen. Overdrag instruktionerne, når du leverer enheden til tredjeparter.

Anvendelsesformål
Denne lille, piezoelektriske tænder til generelle formål er ideel til hobbybrug, modelfremstilling, værkstedsarbejde, laboratoriearbejde og fint loddearbejde. Denne enhed er udelukkende designet til brug i private husholdninger. Enheden må ikke anvendes i et kommercielt miljø.

Montage og indstillinger foretaget af producenten må ikke ændres. Det er farligt at ændre enhedens struktur på egen hånd, at fjerne dele eller at anvende dele, som ikke er godkendt af producenten.

Funktioner
(1) Tændingsknap
(2) Sikkerhedsanordning
(3) Gasbeholder
(4) Sikkerhedsstativ
(5) Gaspåfyldningsventil
(6) Flammekontrolhåndtag (på modsatte side)
(7) Låsehåndtag
(8) Brænder og gasdyse
(9) Beskyttelseshætte

Leveringsomfang
1 minibrænder M 010
1 Betjeningsvejledning
Kontrollér venligst varerne for fuldstændighed.

Tekniske specifikationer

Forbrug:	Ca. 6,6 g/t
Temperaturtærskelværdi:	Ca. 0,09 kW
Tændingssystem:	Piezo-tænding
Gastype:	Blanding af propan/butan
Kategori:	Direkte tryk

Sikkerheds- og advarselsoplysninger
• Læs denne brugsanvisning, før du anvender enheden.
• Opbevar enheden og gaspåfyldningen utilgængeligt for børn. Enheden må ikke anvendes af børn.
• Følg sikkerhedsinstruktionerne der er angivet på patronen til gaspåfyldning.
• Sikkerhedsstativ: Enheden leveres med et sikkerhedsstativ (punkt 4), så minibrænderen kan placeres sikkert og bekvemt. **Sikkerhedsstativet (punkt 4) er sikkert forbundet til gasbeholderen.**
• Sørg for, at den overflade, du lægger den på, er vandret, så enheden ikke vælter.
• **OPBEVAR ALTID ENHEDEN OG GASPÅFYLDNINGSPATRONEN UTILGÆNGELIGT FOR BØRN.**
• Anvend aldrig en enhed, der lækker (gaslugt), er beskadiget eller ikke fungerer korrekt **(risiko for tilskadekomst)**.
• Brug aldrig en flamme til at finde en lækage. Brug altid sæbevand.
• Rør aldrig ved brænderen, når den er varm **(risiko for forbrændinger)!**
• Brænderen vil stadig være meget varm, når flammen er gået ud! Rør aldrig ved brænderen.
• **Forsigtig: Tilgængelige dele kan være meget varme. Hold børn væk fra udstyret.** Sæt aldrig den tændte brænder ned (brandfare). Efterlad ikke maskinen uden opsyn, mens den kører. **Forsigtig!** Selv efter brug bør brændere ikke anbringes i nærheden af brandfarlige materialer **– brandfare**.
• Sluk straks flammen, hvis arbejdet afbrydes eller afsluttes **(risiko for forbrændinger)**.
• Hold dysen fri for støv, og undgå at tabe enheden. Dette er de mest almindelige årsager til defekter.
• Anvend kun enheden på et sted med god ventilation og på god afstand af antændelseskilder eller brændbare genstande.
• Hold altid enheden væk fra dit ansigt, din krop og dit tøj, når den er tændt og i brug **(risiko for forbrændinger)**.
• Opbevar enheden og gaspatronen væk fra direkte sollys. Må ikke anvendes ved temperaturer på over 50 °C.
• Propan/butan er ekstremt brændbare gastyper, så vær altid forsigtig.
• Efter hver brug skal du sørge for, at flammekontrolhåndtaget (punkt 6) er i **positionen ϴ**, at låsehåndtaget (punkt 7) er i **positionen FRA**, og at flammen er slukket helt.
• Lad enheden køle af efter brug, og før du lægger den til opbevaring.
• Anvend ikke enheden længere end 10 minutter ad gangen. Tag derefter en pause på 5 minutter, fyld gas på, hvis det er nødvendigt, og tænd den derefter igen.
• Forsøg ikke at ændre enhedens permanent monterede dele.
• Du må ikke manipulere med eller ændre enheden.
• Anvend aldrig enheden i nærheden af varmekilder eller åben ild.
• Bor ikke i enheden, og forsøg ikke at åbne den.
• **FORSIGTIG:** Tilgængelige dele kan være meget varme (risiko for skade). Hold børn væk fra enheden. Undgå at berøre brænderen, mens den er varm. Når enheden ikke er i brug, skal du opbevare den på et sted uden støv og fugt
• Overhold alle sikkerhedsbestemmelser og forholdsregler, der er angivet på patronen til gaspåfyldning.
• Efterlad aldrig enheden uden opsyn, mens den er tændt eller i gang med at køle af.
• Denne enhed og patronen til gaspåfyldning skal holdes på god afstand af varmekilder (varmeapparater, elektriske apparater, ovne eller kraftigt sollys osv.).
• Enheden er ikke egnet til optænding af kulgrill. Den reflekterede varme bliver for intens **– risiko for forbrændinger.**
• Enheden har ingen elektrisk isolering. Arbejd kun på enheder eller enhedsdele, der på ingen måder har strøm.
• Ryst ikke enheden, før du anvender den, eller mens du anvender den. Gør du det, strømmer der flydende gas ind i brænderen, hvilket resulterer i en rødlig, blussende flamme, der er ude af kontrol. Enhedens brændingsegenskaber slår fejl. Hvis dette sker, skal du straks flytte låsehåndtaget (punkt 7) til **FRA- positionen**. Gasforsyningen afbrydes, og der slipper ikke mere gas ud på ukontrolleret vis.
• **VIGTIGT:** Når brænderen er blevet tændt korrekt, skal du lade den forvarme (ca. 30 sekunder), indtil brænderhovedet har nået sin optimale arbejdstemperatur.

Lækagetestning
Kontrollér kun enhedens tæthed udendørs. Kig aldrig efter lækage ved hjælp af en flamme, men benyt sæbevand (f.eks. et halvt glas vand + 10 dråber opvaskemiddel) eller en lækagedetektionsspray!

Hvis der siver gas ud af din enhed (du kan lugte gas), skal du straks tage den med ud på et sted med god luftcirkulation uden brændbare kilder, hvor du kan søge efter lækagen og udbedre den.

Fyld enheden med gas (ikke vist)
Denne minibrænder leveres ikke med gas af forsendelses- og sikkerhedsmæssige årsager. Fyld op med en påfyldningsgas i bunden af gaspåfyldningsventilen (punkt 5) før idriftsættelse. Bagefter skal du sørge for, at gaspåfyldningsventilen (punkt 5) ikke lækker. Benyt et halvt glas vand blandet med 10 dråber opvaskemiddel, og børst det på gaspåfyldningsventilen (punkt 5). Der dannes små bobler, hvis ventilen lækker.
• Anvend kun en propan-/butangasblanding med et maksimalt propanindhold på 14 % (eksempelvis CFH-påfyldningsgas (14 % propan/86 % butan) nr. 52103 eller nr. 52096). Alternativt kan du også anvende en lettere påfyldningsgas, der kun indeholder butangas. Erstatningsgassen må under ingen omstændigheder have et højere propan-indhold end CFH-påfyldningsgassen (se mærkatet på patronen).
• Ved påfyldning af gassen er det vigtigt, at flammekontrolhåndtaget (punkt 6) på brænderen lukkes først. Gør dette ved at flytte flammekontrolhåndtaget til dets ϴ-position.
• Hold nu påfyldningsstudsen på patronen til gaspåfyldning, så den er lodret under gaspåfyldningsventilen (punkt 5). Hvis du pumper det ind, får du det bedste resultat. Vent et par minutter efter påfyldning/genopfyldning for at lade gassen stabilisere sig. Antænd den bagefter.
• Foretag kun genpåfyldning udendørs og i god afstand til eventuelle antændingskilder, såsom åben ild, pilotflammer, elektriske kogeapparater, og i god afstand til andre personer. Ryg ikke under genopfyldning **(risiko for eksplosion, hvis det ignoreres)**.

Anvend kun apparatet i områder med god udluftning.

Tag brænderen i og ud af drift
Tænding og slukning
• Fjern beskyttelseshætten (9), og lås sikkerhedsanordningen (2) op ved at dreje den mod uret.
• Tryk på tændingsknappen (1) for at tænde flammen.
Bemærk: Hvis flammen sprutter, skal du flytte flammehåndtaget en smule i retningen "–". Hvis det er svært at tænde brænderen, skal du justere håndtaget i retningen "+".
• Hvis du slipper tændingsknappen (1), slukkes flammen automatisk.
• Efter tænding skal du flytte låsehåndtaget (7) til positionen "låst", så flammen brænder kontinuerligt uden, at der skal trykkes på tændingsknappen (1). Hvis låsehåndtaget (7) skubbes til positionen "FRA", får det flammen til at gå ud.

Justering af flammen
Flyt flammekontrolhåndtaget (6) i retningen "+" for at øge flammeintensiteten eller i retningen "-" for at mindske flammeintensiteten.

Opbevaring og transport
Når du har gjort arbejdet færdigt, og før du lægger den til opbevaring, skal du altid lade enheden køle helt af (mindst 20 minutter). Du kan derefter opbevare enheden på et sikkert og tørt sted.
Enheden skal være kølet helt af, før den transporteres. Sørg for, at minibrænderen er sikret under transport.

Rengøring af enheden
Enheden kan rengøres med en tør klud, når brænderen er kold. Anvend ikke rengøringsmidler, idet åbningerne i brænderen og gasdysen kan blive blokeret.
Pleje af enheden + reparationsservice
Brug kun de angivne reservedele. Brug aldrig en enhed med en beskadiget del. Reparationer, herunder udskiftning af dyser, må kun udføres af en autoriseret forhandler af flydende gas eller producenten/distributøren. Kontakt producenten på den serviceadresse, der er angivet nedenfor, hvis reparationer er nødvendige.

Garanti
Opbevar den originale kvittering på et sikkert sted. Dette dokument er nødvendigt som bevis for køb. Kontakt os via E-mail på: info@cfh-gmbh.de, hvis du har et garantikrav. Vi kontakter dig straks.

Miljøoplysninger
Gaspåfyldningen består af miljøvenlig flydende gas og udgør ingen risiko for miljøet eller ozonlaget. Følg retningslinjerne for flydende gas. Patronen til gaspåfyldning og dens indhold har ikke en begrænset holdbarhed.

Bortskaffelse af patronen til gaspåfyldning
Tomme gasflasker skal afleveres på indsamlingsstedet på en genbrugsplads med dobbelt system. Beholdere, der ikke er fuldstændigt tomme, skal transporteres til affaldsindsamlingen.

Bortskaffelse af enheden
Enheden er lavet af genanvendelige materialer. For at bortskaffe eller genbruge denne enhed skal du kontakte en lokal genbrugsstation eller et renovationsselskab.

Denne minibrænder bliver en nyttig hjælp i mange år fremover.
Vigtig information: Den omgivende lufttemperatur vil have en væsentlig effekt på enhedens strøm. Ydeevnen falder som hovedregel ved lave temperaturer.
Vi forbeholder os retten til at foretage tekniske og visuelle ændringer.

RO Instrucţiuni de utilizare

Mini Arzător M 010

Important: citiţi cu atenţie acest manual de instrucţiuni pentru a vă familiariza cu dispozitivul înainte de a-l conecta la gaz. Păstraţi instrucţiunile într-un loc sigur, astfel încât să le puteţi citi din nou. Predaţi instrucţiunile atunci când furnizaţi dispozitivul altor persoane.

Utilizare conform scopului
Acest aprinzător piezoelectric mic, de uz general, este ideal pentru hobby-uri, modelism, atelier, lucrări de laborator şi lucrări de lipire fină. Acest dispozitiv a fost conceput numai pentru utilizarea în gospodării private. Dispozitivul nu trebuie utilizat într-un mediu comercial.

Asamblarea şi setările efectuate de producător nu trebuie schimbate. Efectuarea voluntară de modificări constructive la aparat, îndepărtarea de piese sau utilizarea altor piese, care nu sunt omologate de producător pentru aparat, pot reprezenta un pericol.

Caracteristici
(1) Buton de aprindere
(2) Dispozitiv de siguranţă
(3) Rezervor de gaz
(4) Suport de siguranţă
(5) Supapa de umplere cu gaz
(6) Manetă control flacără (pe partea opusă)
(7) Manetă de blocare
(8) Arzător şi duză de gaz
(9) Capac de protecţie

Pachetul de livrare
1 Mini Arzător M 010
1 Instrucţiuni de operare
Vă rugăm să verificaţi bunurile în privinţa integralităţii.

Specificaţii tehnice

Consum:	Aprox. 6,6 g/h
Nivelul pragului de temperatură:	Aprox. 0,09 kW
Sistem de aprindere:	Aprindere piezo
Tip de gaz:	Amestec de propan/butan
Categorie:	presiune directă

Informaţii de siguranţă şi avertizare
• Citiţi aceste instrucţiuni de utilizare înainte de a utiliza dispozitivul.
• Nu lăsaţi dispozitivul şi rezervorul de reumplere cu gaz la îndemâna copiilor. Dispozitivul nu trebuie să fie utilizat de către copii.
• Respectaţi instrucţiunile de siguranţă indicate pe cartuşul de reumplere cu gaz.
• Suport de siguranţă: Dispozitivul este livrat cu un suport de siguranţă (elementul 4), astfel încât Mini Arzătorul să poată fi poziţionat în siguranţă şi comod. **Suportul de siguranţă (elementul 4) este conectat ferm la rezervorul de gaz.**
• Asiguraţi-vă că suprafaţa pe care îl aşezaţi este orizontală, astfel încât dispozitivul să nu se răstoarne.
• **NU LĂSAŢI NICIODATĂ DISPOZITIVUL ŞI CARTUŞUL DE REUMPLERE CU GAZ LA ÎNDEMÂNA COPIILOR.**
• Nu utilizaţi niciodată un dispozitiv care prezintă scurgeri (miros de gaz), este deteriorat sau nu funcţionează corect **(pericol de rănire)**.
• Nu utilizaţi niciodată o flacără pentru a găsi o scurgere, utilizaţi întotdeauna apă cu săpun.
• Nu atingeţi niciodată arzătorul atunci când este fierbinte **(pericol de arsuri)!**
• Arzătorul va fi încă foarte fierbinte după stingerea flăcării! Nu atingeţi niciodată arzătorul.
• **Atenţie: piesele accesibile pot fi foarte fierbinţi. Ţineţi copiii la distanţă de echipament.** Nu puneţi niciodată jos un arzător aprins (pericol de incendiu). Nu lăsaţi nesupravegheată maşina în timp ce aceasta este în funcţiune. Precauţie! Nici după utilizare, arzătoarele nu trebuie să fie aşezate în apropierea materialelor inflamabile – **pericol de incendiu.**
• Închideţi imediat flacăra dacă munca dumneavoastră este întreruptă sau terminată **(pericol de arsuri)**.
• Păstraţi duza curată de praf şi nu scăpaţi dispozitivul pe jos. Acestea sunt cele mai frecvente cauze ale defecţiunilor.
• Utilizaţi dispozitivul numai într-un loc bine ventilat şi la distanţă de surse de aprindere sau de obiecte inflamabile.
• Ţineţi întotdeauna dispozitivul departe de faţă, corp şi îmbrăcăminte atunci când este aprins şi în uz **(pericol de arsuri).**
• Depozitaţi aparatul şi cartuşul de gaz departe de lumina directă a soarelui. A nu se utiliza la temperaturi de peste 50 °C.
• Propanul/butanul este un gaz extrem de inflamabil, aşadar manipulaţi întotdeauna cu grijă.
• După fiecare utilizare, asiguraţi-vă că maneta de control a flăcării (elementul 6) este în **poziţia ϴ,** că maneta de blocare (elementul 7) este în **poziţia OPRIT** şi că flacăra este complet stinsă.
• Lăsaţi dispozitivul să se răcească după utilizare şi înainte de a-l depozita.
• Nu utilizaţi dispozitivul în mod continuu mai mult de 10 minute. Apoi faceţi o pauză de 5 minute, reumpleţi cu gaz dacă este necesar şi apoi aprindeţi-l din nou.
• Nu încercaţi să modificaţi piesele montate permanent ale dispozitivului.
• Nu manipulaţi şi nu modificaţi dispozitivul.
• Nu utilizaţi niciodată dispozitivul în apropierea unor surse de căldură sau a unei flăcări deschise.
• Nu perforaţi dispozitivul şi nu încercaţi să îl deschideţi.
• **PRECAUŢIE**: Piesele accesibile pot fi foarte fierbinţi (risc de vătămare). Ţineţi copiii mici la distanţă de dispozitiv. Evitaţi să atingeţi arzătorul în timp ce este fierbinte. Atunci când dispozitivul nu este utilizat, depozitaţi-l într-un loc ferit de praf şi umiditate
• Respectaţi toate reglementările de siguranţă şi măsurile de precauţie enumerate pe cartuşul de umplere cu gaz.
• Nu lăsaţi niciodată dispozitivul nesupravegheat în timp ce este pornit sau în timpul fazei de răcire.
• Acest dispozitiv şi cartuşul de reumplere cu gaz trebuie ţinute la distanţă de sursele de căldură (încălzitoare, aparate electrice, cuptoare sau lumina puternică a soarelui etc.).
• Dispozitivul nu este potrivit pentru aprinderea grătarelor cu cărbuni. Căldura reflectată va fi prea intensă – **risc de arsuri.**
• Dispozitivul nu are nicio izolaţie electrică. Lucraţi numai la dispozitive sau la piese de dispozitive care sunt complet nealimentate.
• Nu scuturaţi dispozitivul înainte de a-l utiliza sau în timp ce îl folosiţi. Dacă faceţi acest lucru, atunci gazul lichid ar curge în arzător şi acest lucru ar avea ca rezultat o flacără roşiatică şi necontrolabilă. Proprietăţile de ardere ale dispozitivului vor funcţiona defectuos. Dacă se întâmplă acest lucru, trebuie să deplasaţi imediat maneta de blocare (elementul 7) la **poziţia OPRIT.** Alimentarea cu gaz va fi oprită şi nu va mai scăpa gaz în mod necontrolat.
• **IMPORTANT**: După ce arzătorul s-a aprins corect, trebuie să îl lăsaţi să se preîncălzească (aproximativ 30 secunde) până când capul arzătorului a atins temperatura optimă de lucru.

Testare împotriva scurgerilor
Verificaţi etanşeitatea dispozitivului dumneavoastră numai în aer liber. Nu căutaţi niciodată o scurgere folosind o flacără, ci utilizaţi o soluţie de apă cu săpun (de exemplu, jumătate de pahar de apă + 10 picături de lichid de spălat vase) sau un spray de detectare a scurgerilor!

Dacă din dispozitivul dumneavoastră se scurge gaz (puteţi mirosi gaz), duceţi dispozitivul imediat afară, într-un loc cu circulaţie bună a aerului şi fără surse de aprindere, unde se poate căuta şi remedia locul pe unde se scurge gazul.

Umpleţi dispozitivul cu gaz (nu este prezentat)
Acest mini-arzător nu este livrat cu gaz din motive de transport şi de siguranţă. Înainte de punerea în funcţiune, umpleţi cu un gaz de reumplere în partea de jos a supapei de umplere cu gaz (elementul 5). După aceea, asiguraţi-vă că supapa de reumplere cu gaz (elementul 5) nu prezintă scurgeri. Folosiţi o jumătate de pahar de apă amestecată cu 10 picături de detergent de vase şi aplicaţi cu o pensulă pe valva de reumplere cu gaz (elementul 5). Se vor forma bule mici dacă supapa prezintă scurgeri.
• Utilizaţi numai un amestec de gaz propan/butan cu maximum 14% propan (de exemplu, gaz de reumplere CFH (14% propan/86% butan) nr. 52103 sau nr. 52096). Alternativ, puteţi folosi şi un gaz de reumplere pentru brichete care conţine doar gaz butan. În niciun caz gazul de substituţie nu trebuie să aibă o proporţie mai mare de propan decât gazul de reumplere CFH (consultaţi eticheta de pe cartuş).
• La umplerea cu gaz, este important ca maneta de control a flăcării (elementul 6) de pe arzător să fie mai întâi închisă. Faceţi acest lucru prin deplasarea manetei de control al flăcării în poziţia ϴ.
• Acum ţineţi ştuţul de umplere pe cartuşul de reumplere cu gaz, astfel încât să fie vertical sub supapa de reumplere cu gaz (elementul 5). Pomparea acestuia vă va oferi cel mai bun rezultat. Aşteptaţi câteva minute după umplere/reumplere pentru a permite gazului să se stabilizeze. Aprindeţi-o după aceea.
• Reumpleţi numai în aer liber şi la distanţă de orice sursă de aprindere, cum ar fi flăcările deschise, flăcările de veghe, aparatele electrice de gătit şi la distanţă de alte persoane. Nu fumaţi atunci când reumpleţi **(pericol de explozie dacă este ignorat)**.

Utilizaţi dispozitivul numai în zone bine ventilate.

Punerea în funcţiune şi scoaterea din funcţiune
Aprinderea şi deconectarea
• Scoateţi capacul de protecţie (9) şi deblocaţi dispozitivul de siguranţă (2) rotindu-l în sens antiorar.
• Apăsaţi butonul de aprindere (1) pentru a aprinde flacăra.
Notă: Dacă flacăra pâlpâie, mutaţi uşor maneta de reglare a flăcării în direcţia „–". Dacă este dificil să aprindeţi arzătorul, reglaţi maneta în direcţia „+".
• Eliberarea butonului de aprindere (1) va stinge automat flacăra.
• După aprindere, deplasaţi maneta de blocare (7) în poziţia „blocare" astfel încât flacăra să ardă continuu, fără a fi nevoie să apăsaţi butonul de aprindere (1). Apăsarea manetei de blocare (7) în poziţia „OPRIT" va duce la stingerea flăcării.

Reglarea flăcării
Deplasaţi maneta de control al flăcării (6) în direcţia „+" pentru a creşte intensitatea flăcării sau în direcţia „-" pentru a reduce intensitatea flăcării.

Depozitare şi transport
După ce aţi terminat lucrul şi înainte de a-l depozita, trebuie să lăsaţi întotdeauna dispozitivul să se răcească complet (cel puţin 20 de minute). Apoi puteţi depozita dispozitivul într-un loc sigur şi uscat.
Dispozitivul trebuie să fie complet răcit înainte de a fi transportat. Asiguraţi-vă că mini arzătorul este fixat în timpul transportului.

Curăţarea dispozitivului
Dispozitivul poate fi curăţat cu o cârpă uscată atunci când arzătorul este rece. Nu utilizaţi un produs de curăţat, deoarece se pot înfunda orificiile arzătorului şi duza de gaz.

Întreţinere + reparaţie
Utilizaţi numai piesele de schimb specificate. Nu utilizaţi niciodată un dispozitiv cu o componentă deteriorată. Reparaţiile, inclusiv înlocuirea duzei, trebuie efectuate numai de către un distribuitor autorizat de gaze lichide sau de către producător/distribuitor. Contactaţi producătorul la adresa de service de mai jos, dacă sunt necesare reparaţii.

Garanţie
Vă rugăm să păstraţi chitanţa originală într-un loc sigur. Acest document este necesar pentru a dovedi achiziţia. Contactaţi-ne prin e-mail la: info@cfh-gmbh.de dacă aveţi o cerere de garanţie. Vă vom contacta imediat.

Informaţii de mediu
Gazul pentru umplere constă din gaz lichefiat ecologic şi nu prezintă niciun risc pentru mediu sau pentru stratul de ozon. Respectaţi informaţiile de ghidare pentru gaze lichefiate. Cartuşul de reumplere cu gaz şi conţinutul acestuia nu au un termen de valabilitate limitat.

Eliminarea cartuşului de reumplere cu gaz
Recipientele de gaz goale trebuie să fie duse la punctul de colectare de la un centru de reciclare cu sistem dual. Rezervoarele care nu sunt complet goale trebuie transportate la colectarea deşeurilor.

Eliminarea dispozitivului
Dispozitivul este fabricat din materiale reciclabile. Pentru îndepărtarea ca deşeu şi reciclarea acestui aparat, contactaţi oficiul local competent pentru reciclarea deşeurilor sau operatorul de îndepărtare a deşeurilor.

Mini arzătorul va fi un ajutor util pentru mulţi ani de acum înainte.
Informaţii importante: Temperatura aerului ambiant va avea un efect semnificativ asupra puterii dispozitivului. De regulă este valabil: la frig se reduce randamentul.
Ne rezervăm dreptul de a efectua modificări tehnice şi vizuale.

HU Kezelési útmutató

Mini égő M 010

Fontos: Alaposan olvassa el ezt a használati útmutatót, hogy megismerje a készülék működését, mielőtt a gázhoz csatlakoztatja. Tartsa az útmutatót biztonságos helyen, hogy később újra el tudja olvasni. Adja át az utasításokat, ha a készüléket harmadik félnek adja.

Rendeltetésszerű használat
Ez a kis méretű, általános célú piezoelektromos gyújtókészülék ideális a hobbi alkalmazásokhoz, modellkészítéshez, műhelyi munkához, laboratóriumi munkához és precíz forrasztáshoz. Ez a készülék kizárólag magánháztartásokban történő felhasználásra készült. A készüléket nem szabad kereskedelmi környezetben használni.

A gyártó által végzett összeszerelés és beállítások nem módosíthatók. Veszélyes a készülék szerkezetének önhatalmú megváltoztatása, az alkatrészek eltávolítása vagy a gyártó által nem jóváhagyott alkatrészek használata.

Jellemzők
(1) Gyújtás gomb
(2) Biztonsági eszköz
(3) Gáztartály
(4) Biztonsági állvány
(5) Gáztöltő szelep
(6) Lángszabályozó kar (a szemközti oldalon)
(7) Reteszelőkar
(8) Égő és gázfúvóka
(9) Védőkupak

Szállítási terjedelem
1 mini égő M 010
1 Használati utasítás
Ellenőrizze, hogy a termék hiánytalan-e.

Műszaki adatok

Fogyasztás:	Kb. 6,6 g/h
Hőmérsékleti küszöbszint:	Kb. 0,09 kW
Gyújtásrendszer:	Piezo-gyújtás
Gáz típusa:	Propán/bután keverék
Kategória:	közvetlen nyomás

Biztonsági és figyelmeztető információk
• A készülék használata előtt olvassa el ezeket az utasításokat.
• Mindig tartsa az eszközt és a gázutántöltőt gyermekektől távol. A készüléket gyerekek nem használhatják.
• Tartsa be a gázutántöltő patronon felsorolt biztonsági utasításokat.
• Biztonsági állvány: A készülék biztonsági állvánnyal (4. elem) rendelkezik, így a mini égő biztonságosan és kényelmesen elhelyezhető. **A biztonsági állvány (4. elem) szorosan csatlakozik a tartályhoz.**
• Ügyeljen arra, hogy a felület, amelyre lehelyezi, vízszintes legyen, hogy a készülék ne boruljon fel.
• **A KÉSZÜLÉKET ÉS A GÁZUTÁNTÖLTŐ PATRONT MINDIG TARTSA GYERMEKEKTŐL TÁVOL.**
• Soha ne használjon olyan eszközt, amely szivárog (gázszag), sérült vagy nem működik megfelelően **(sérülésveszély)**.
• A szivárgás helyének megkereséséhez soha ne lángot, helyette szappanos vizet használjon.
• Soha ne érintse meg az égőt, ha forró (**égési sérülés veszélye)!**
• Az égő még azután is nagyon forró marad, miután a láng kialszik! Soha ne érintse meg az égőt.
• **Vigyázat: a hozzáférhető részek nagyon forróak lehetnek. Tartsa távol a készüléktől a gyermekeket.** Soha ne tegye le a meggyújtott égőt (tűzveszély). Ne hagyja a készüléket felügyelet nélkül működés közben. **Vigyázat!** Az égetőket még használat után se helyezze gyúlékony anyagok közelébe – **tűzveszély**.
• Azonnal kapcsolja le a lángot, ha a munka megszakad vagy befejeződött **(égési sérülés veszélye)**.
• Tartsa pormentesen a fúvókát, és ne ejtse le a készüléket. Ezek a hibák leggyakoribb okai.
• A készüléket csak jól szellőző helyen, gyújtóforrástól és gyúlékony tárgyaktól távol használja.
• Mindig tartsa távol a készüléket az arcától, testétől és ruházatától, ha az meg van gyújtva és használatban van (égési sérülés veszélye).
• A készüléket és a gázpatront olyan helyen tartsa, ahol nem éri közvetlen napfény. Ne használja 50 °C-nál magasabb hőmérsékleten.
• A propán-bután egy rendkívül gyúlékony gáz, mindig óvatosan kezelje.
• Minden használat után győződjön meg arról, hogy a lángszabályzó kar (6. elem) **ϴ állásban** van, a reteszelőkar (7. elem) **OFF állásban** van, és a láng teljesen kialudt.
• Mielőtt elrakná, hagyja a készüléket lehűlni használat után.
• Ne használja a készüléket folyamatosan 10 percnél hosszabb ideig. Ezután tartson 5 perces szünetet, szükség esetén töltse fel gázzal, és gyújtsa meg újra.
• Ne próbálja meg módosítani a készülék tartósan rögzített alkatrészeit.
• Ne manipulálja vagy módosítsa a készüléket.
• Soha ne használja a készüléket hőforrások vagy nyílt láng közelében.
• Ne fúrjon bele a készülékbe, és ne próbálja meg kinyitni.
• **FIGYELEM:** A hozzáférhető részek nagyon forrók lehetnek (sérülésveszély). Kisgyermekeket tartsa távol a készüléktől! Ne érintse meg az égőt, amíg az forró. Ha nem használja a készüléket, akkor portól és nedvességtől mentes helyen tárolja.
• Tartsa be a gázfeltöltő patronon felsorolt összes biztonsági előírást és óvintézkedést.
• Ne hagyja a készüléket felügyelet nélkül bekapcsolt állapotban vagy a lehűlési fázis során.
• Ezt az eszközt és a gázfeltöltő patront távol kell tartani a hőforrásoktól (fűtőtestek, elektromos készülékek, sütők vagy erős napfény stb.).
• A készülék nem alkalmas faszenes grillsütő begyújtására. A visszasugárzott hő túl intenzív lesz – **égési sérülés veszélye**.
• Az eszköz nem rendelkezik semmilyen elektromos szigeteléssel. Csak olyan készülékeken vagy azok alkatrészein dolgozzon, amelyek egyáltalán nincsenek feszültség alatt.
• Ne rázza a készüléket használat előtt vagy használat közben. Ha ezt teszi, akkor a folyékony gáz az égőfejbe áramlik, és ez vörös elszíneződést okoz a lángban és szabályozhatatlanná teszi azt. A készülék égetést szolgáló alkatrészei nem fognak megfelelően működni. Ebben az esetben azonnal mozgassa a reteszelőkart (7. elem) **OFF állásba**. A gázellátás leáll, és nem távozik több gáz szabályozatlanul.
• **FONTOS:** Miután az égő megfelelően meggyulladt, hagyja azt felmelegedni (kb. 30 másodperc), amíg az égőfej el nem éri az optimális üzemi hőmérsékletét.

Szivárgásvizsgálat
A készülék tömítettségét csak a szabadban ellenőrizze. Soha ne keressen szivárgást láng használatával, hanem használjon szappanos vizet (pl. fél pohár víz + 10 csepp mosogatószer) vagy szivárgásérzékelő spray-t!

Ha gáz szivárog a készülékből (gázszagot érez), azonnal vigye ki egy olyan helyre, ahol jó a légáramlás és nincsenek gyúlékony források, ahol megkeresheti és kijavíthatja a szivárgás forrását.

Töltse fel a készüléket gázzal (az ábrán nem látható)
Ezt a mini égőt nem szállítjuk gázzal szállítási és biztonsági okokból. Kérjük, hogy az üzembe helyezés előtt, töltse fel utántöltő gázzal a gázfeltöltő szelep alján (5. elem). Ezt követően győződjön meg arról, hogy a gázfeltöltő szelep (5. elem) nem szivárog. Használja egy fél pohár víz és 10 csepp mosogatószer keverékét és kenje át vele a gázfeltöltő szelepet (5. elem). Kis buborékok képződnek, ha a szelep szivárog.
• Csak olyan propán-bután gázkeveréket használjon, amelynek maximális propán tartalma 14% (például 52103 vagy 52096 számú CFH újratölthető gázt (14% propán/86% bután)). Használhat gyújtóutántöltő gázt is, amely csak bután gázt tartalmaz. A helyettesítő gáz semmilyen körülmények között sem tartalmazhat nagyobb arányban propánt, mint a CFH töltőgáz (lásd a patronon található címkét).
• A gáz feltöltésekor fontos először elzárni az égőn lévő lángszabályzó kart (6. elem). Ezt tegye a lángszabályzó kar ϴ állásba mozgatásával.
• Ezután tartsa a töltőcsövet a gázfeltöltő patronon úgy, hogy az függőlegesen helyezkedjen el a gázfeltöltő szelep alatt (5. elem). A legjobb eredményt bepumpálva érheti el. Várjon néhány percet feltöltés/újratöltés után, hogy a gáz stabilizálódjon. Ezután gyújtsa meg.
• Az újratöltést csak kültérben végezze, és minden gyújtóforrástól, például nyílt lángtól, őrlángtól, elektromos főzőberendezésektől és más emberektől megfelelő távolságban. Újratöltés közben ne dohányozzon **(ha figyelmen kívül hagyja, robbanásveszély áll fenn)**.

A készüléket csak jól szellőző helyeken használja.

Üzembe helyezés és leszerelés
Gyújtás és kikapcsolás
• Távolítsa el a védőkupakot (9), és az óramutató járásával ellentétes irányba forgatva oldja ki a biztonsági berendezést (2).
• Nyomja meg a gyújtás gombot (1) a láng meggyújtásához.
Megjegyzés: Ha a láng hangot ad ki és villódzik, mozgassa a lángkart kissé „-" irányba. Ha nehéz meggyújtani az égőt, állítsa a kart „+" irányba.
• A gyújtás gomb (1) elengedésével automatikusan elalszik a láng.
• Gyújtás után mozgassa a reteszelőkart (7) „zár" állásba úgy, hogy a láng folyamatosan égjen a gyújtás gomb (1) megnyomása nélkül. A reteszelőkart (7) „OFF" állásba tolva a láng kialszik.

A láng beállítása
Mozgassa a gázszabályozó kart (6) „+" irányba a lángintenzitás növeléséhez vagy a „-" irányba a lángintenzitás csökkentéséhez.

Tárolás és szállítás
A munka befejezése és a készülék tárolása előtt mindig hagyja a készüléket teljesen lehűlni (legalább 20 perc). Ezután a készüléket biztonságos és száraz helyen tárolhatja. Szállítás előtt a készüléknek teljesen le kell hűlnie. Ügyeljen arra, hogy a mini égő szállítás során rögzítve legyen.

A készülék tisztítása
A készülék száraz ruhával tisztítható, ha az égőfej lehűlt. Ne használjon semmilyen tisztítószert, mert az égő nyílásai és a gázfúvóka eltömődhet.

A készülék gondozása + szerviz szolgáltatás
Csak a meghatározott cserealkatrészeket használja. Soha ne használja a készüléket sérült alkatrésszel. A javításokat, beleértve a fúvóka cseréjét is, kizárólag hivatalos folyékonygáz-kereskedő vagy a gyártó/forgalmazó végezheti el. Vegye fel a kapcsolatot a gyártóval az alábbiakban megadott szerviz címen, ha javításra van szükség.

Garancia
Kérjük, őrizze meg az eredeti számlát egy biztonságos helyen. Ez a vásárlást igazoló dokumentum. Ha garancia igénye van, vegye fel velünk a kapcsolatot e-mailben az info@cfh-gmbh.de címen. Azonnal fel fogjuk venni Önnel a kapcsolatot.

Környezetvédelmi információ
A gáztöltet egy környezetbarát folyékony gázból áll, és nem jelent veszélyt a környezetre vagy az ózonrétegre. Kövesse a folyékony gázokra vonatkozó irányelveket. A gázújratöltő patronnak vagy tartalmának nem korlátozott az eltarthatósági ideje.

A gázfeltöltő patron elhelyezése hulladékként
Az üres gáztartályokat egy kettős rendszerű újrahasznosítási helyen kell a gyűjtőpontra vinni. A nem teljesen üres kannákat hulladékgyűjtőbe kell szállítani.

A készülék ártalmatlanítása
A készülék újrahasznosítható anyagokból készült. Az eszköz ártalmatlanításához vagy újrahasznosításához kérjük, vegye fel a kapcsolatot a helyi újrahasznosítási irodával vagy hulladékkezelő céggel.

A mini égő még sok éven át hasznos segítség lesz.
Fontos információ: A környező levegő hőmérséklete jelentős hatással van az eszköz teljesítményére. Általános szabályként elmondható, hogy a teljesítmény alacsony hőmérsékleten csökken.
Fenntartjuk a jogot a műszaki és vizuális elemek változtatására.

PL Instrukcja obsługi

Miniaturowy palnik M 010

Ważne: przeczytać uważnie całą instrukcję obsługi, aby zapoznać się z urządzeniem przed podłączeniem go do gazu. Przechowywać instrukcję w bezpiecznym miejscu, aby można było skorzystać z niej w przyszłości. W przypadku przekazywania urządzenia osobom trzecim, należy przekazać wraz z nim również jego instrukcję.

Przeznaczenie
Ten mały i uniwersalny zapłonnik piezoelektryczny idealnie nadaje się do użytku hobbystycznego, budowy modeli, zastosowań w warsztacie, prac w laboratorium oraz precyzyjnego lutowania. Urządzenie jest przeznaczone wyłącznie do użytku w prywatnych gospodarstwach domowych. Urządzenia nie wolno używać do zastosowań komercyjnych.

Fabrycznego sposobu montażu i ustawień fabrycznych nie wolno zmieniać. Własnoręczna zmiana konstrukcji urządzenia jest niebezpieczna, tak samo jak demontaż części lub użycie części niezatwierdzonych przez producenta.

Elementy
(1) Przycisk zapłonu
(2) Urządzenie zabezpieczające
(3) Zbiornik gazu
(4) Stojak bezpieczeństwa
(5) Zawór napełniania gazem
(6) Dźwignia regulacji płomienia (po przeciwnej stronie)
(7) Dźwignia blokady
(8) Palnik i dysza gazowa
(9) Pokrywka ochronna

Zakres dostawy
1 Miniaturowy palnik M 010
1 Instrukcja obsługi
Proszę sprawdzić, czy dostarczony został kompletny zestaw.

Dane techniczne

Zużycie:	około 6,6 g/h
Poziom progu temperatury:	około 0,09 kW
Układ zapłonowy:	Zapłon piezoelektryczny
Rodzaj gazu:	Mieszanina propanu i butanu
Kategoria:	bezpośrednie ciśnienie

Informacje dotyczące bezpieczeństwa i ostrzeżenia
• Przed użyciem urządzenia przeczytać niniejszą instrukcję obsługi.
• Przechowywać urządzenie oraz wkład uzupełniający w miejscu niedostępnym dla dzieci. Urządzenia nie wolno obsługiwać dzieciom.
• Przestrzegać instrukcji dotyczących bezpieczeństwa podanych na wkładzie uzupełniającym z gazem.
• Stojak bezpieczeństwa: to urządzenie jest dostarczane wraz ze stojakiem bezpieczeństwa (poz. 4), dzięki czemu miniaturowy palnik można odstawiać bezpiecznie i wygodnie. **Stojak bezpieczeństwa (poz. 4) jest mocno połączony ze zbiornikiem gazu.**
• Dopilnować, aby powierzchnia, na której ma być postawiony, była pozioma, co pozwoli uniknąć przewrócenia się urządzenia.
• **ZAWSZE PRZECHOWYWAĆ URZĄDZENIE ORAZ UZUPEŁNIAJĄCY WKŁAD GAZU W MIEJSCU NIEDOSTĘPNYM DLA DZIECI.**
• Nigdy nie używać urządzenia, które jest nieszczelne (zapach gazu), uszkodzone lub nie działa prawidłowo **(ryzyko obrażeń ciała).**
• Nigdy nie używać otwartego płomienia do znalezienia wycieku, tylko stosować zawsze wodę z mydłem.
• Nigdy nie dotykać gorącego palnika **(ryzyko poparzenia)!**
• Palnik będzie nadal bardzo gorący po zgaśnięciu płomienia! Nigdy nie dotykać palnika.
• **Przestroga: dostępne części mogą być bardzo gorące. Nie pozwalać dzieciom zbliżać się do urządzenia.** Nigdy nie odkładać zapalonego palnika (ryzyko pożaru). Nie pozostawiać pracującej maszyny bez nadzoru. **Przestroga!** Nawet po użyciu palników nie należy umieszczać w pobliżu materiałów łatwopalnych – **ryzyko pożaru.**
• Natychmiast wyłączyć płomień, jeśli praca zostanie przerwana lub zakończona **(ryzyko poparzenia)**.
• Utrzymywać dyszę czystą i wolną od kurzu i nie upuszczać urządzenia. Zanieczyszczenie dyszy i upadek urządzenia to najczęstsze przyczyny usterek.
• Używać urządzenia wyłącznie w dobrze wentylowanym miejscu, z dala od źródeł zapłonu i łatwopalnych przedmiotów.
• Zawsze trzymać urządzenie z dala od twarzy, ciała lub odzieży, jeśli płomień jest rozpalony i urządzenie jest w użytku **(ryzyko poparzenia)**.
• Przechowywać urządzenie i wkład gazowy w miejscu chronionym przed bezpośrednim nasłonecznieniem. Nie używać w temperaturze powyżej 50 °C.
• Propan-butan to bardzo łatwopalny gaz, dlatego należy zawsze obchodzić się z nim ostrożnie.
• Po każdym użyciu dopilnować, aby dźwignia regulacji płomienia (poz. 6) znalazła się w **pozycji ϴ**, dźwignia blokady (pozycja 7) znalazła się w **pozycji WYŁ.** oraz by płomień został całkowicie zgaszony.
• Pozwolić urządzeniu wystygnąć po użyciu i przed jego schowaniem.
• Nie używać urządzenia bez przerwy dłużej niż 10 minut. Następnie przerwać pracę na 5 minut, uzupełnić gaz w razie potrzeby, a następnie ponownie zapalić płomień.
• Nie podejmować prób modyfikacji części urządzenia zamocowanych na stałe.
• Nie wolno ingerować w urządzenie ani go modyfikować.
• Nigdy nie używać urządzenia w pobliżu źródeł ciepła ani otwartego płomienia.
• Nie wiercić w urządzeniu i nie próbować go otwierać.
• **PRZESTROGA:** dostępne części mogą być bardzo gorące (ryzyko obrażeń ciała). Chronić dostęp do urządzenia przed niemowlętami. Unikać dotykania palnika, kiedy jest on gorący. Gdy urządzenie nie jest używane, przechowywać je w miejscu chronionym przed pyłem i wilgocią.
• Przestrzegać wszystkich przepisów bezpieczeństwa i środków ostrożności podanych na wkładzie uzupełniającym z gazem.
• Nigdy nie pozostawiać urządzenia bez nadzoru, gdy jest włączone lub stygnie.
• Urządzenie i wkład uzupełniający z gazem należy umieszczać z dala od źródeł ciepła (grzejniki, urządzenia elektroniczne, piekarniki, miejsca silnie nasłonecznione itp.).
• Urządzenie nie nadaje się do rozpalania grilla na węgiel drzewny. Ciepło odbite będzie zbyt intensywne – **ryzyko oparzenia.**
• Urządzenie nie jest wyposażone w izolację elektryczną. Pracować wyłącznie z urządzeniami lub częściami urządzeń, które są całkowicie odłączone od zasilania.
• Nie potrząsać urządzeniem przed jego użyciem lub podczas użytkowania. W przeciwnym razie ciekły gaz przedostanie się do palnika, co spowoduje czerwonawy rozbłysk i powstanie niekontrolowanego płomienia. Parametry spalania urządzenia zostaną utracone. W takim przypadku natychmiast przestawić dźwignię blokady (poz. 7) **w położenie WYŁ.**. Dopływ gazu zostanie odcięty i gaz nie będzie już wypływać w sposób niekontrolowany.
• **WAŻNE:** po prawidłowym zapaleniu płomienia palnika, pozwolić mu wstępnie się rozgrzać (około 30 sekund), aż głowica palnika osiągnie optymalną temperaturę roboczą.

Test szczelności
Szczelność urządzenia sprawdzać tylko na otwartym powietrzu. Nigdy nie szukać miejsca wycieku za pomocą płomienia, tylko użyć wody z mydłem (pół szklanki wody z 10 kroplami płynu do mycia naczyń) lub sprayu do wykrywania nieszczelności!

W przypadku stwierdzenia wycieku gazu z urządzenia (wyczuwalny zapach gazu), niezwłocznie wynieść urządzenie w miejsce o dobrym obiegu powietrza bez źródeł zapłonu, w którym można poszukać nieszczelności i ją usunąć.

Napełnić urządzenie gazem (nie pokazano)
Ten miniaturowy palnik nie jest dostarczany z gazem ze względów transportowych i bezpieczeństwa. Napełnić palnik gazem przez zawór do napełniania gazem (poz. 5) na spodzie urządzenia przed rozpoczęciem pracy. Następnie upewnić się, czy zawór napełniania gazem (poz. 5) jest szczelny. Użyć połowy szklanki wody z 10 kroplami płynu do mycia naczyń i nałożyć powstałe mydliny szczotką na zawór napełniania gazem (poz. 5). Jeśli zawór jest nieszczelny, powstaną bąbelki.
• Stosować tylko mieszaninę propanu/butanu o maksymalnej zawartości 14% propanu (na przykład gaz do napełniania CFH (14% propanu/86% butanu) nr 52103 lub nr 52096). Można również użyć gazu do napełniania zapalniczek, który zawiera wyłącznie butan. W żadnym wypadku gaz uzupełniający nie może zawierać większej proporcji propanu niż gaz uzupełniający CFH (patrz naklejka na wkładzie).
• Aby napełnić gazem, koniecznie najpierw przestawić dźwignię regulacji płomienia (poz. 6) w położenie zamknięte. Zrobić to, przestawiając dźwignię regulacji płomienia w położenie ϴ.
• Następnie trzymać szyjkę wlewu wkładu uzupełniającego z gazem tak, aby znajdowała się pionowo pod zaworem napełniania gazem (poz. 5). Wpompowanie gazu do urządzenia zapewni najlepsze rezultaty. Odczekać kilka minut po napełnieniu/uzupełnieniu, co pozwoli na ustabilizowanie się gazu. Następnie zapalić płomień.
• Uzupełniać gaz wyłącznie na świeżym powietrzu, z dala od wszelkich źródeł zapłonu, takich jak otwarty ogień, płomień zapalający, elektryczne urządzenia kuchenne, oraz z dala od innych ludzi. Nie palić podczas napełniania (ryzyko wybuchu w razie zignorowania).

Stosować wyłącznie w miejscach z dobrą wentylacją.

Rozpoczynanie eksploatacji i wycofywanie z eksploatacji
Zapalanie i wyłączanie
• Zdjąć pokrywkę ochronną (9) i odblokować urządzenie zabezpieczające (2), obracając je przeciwnie do wskazówek zegara.
• Nacisnąć przycisk zapłonu (1), aby zapalić płomień.
Uwaga: jeśli płomień strzela, przestawić dźwignię regulacji płomienia lekko w stronę „–". Jeśli zapalenie palnika jest utrudnione, przestawić dźwignię w stronę „+".
• Zwolnienie przycisku zapłonu (1) spowoduje automatyczne zgaśnięcie płomienia.
• Po zapaleniu ustawić dźwignię blokującą (7) w pozycji „zablokowanej", tak aby płomień palił się w sposób ciągły bez konieczności naciskania przycisku zapłonu (1). Przestawienie dźwigni blokującej (7) do pozycji „WYŁ." spowoduje zgaszenie płomienia.

Regulacja płomienia
Przestawić dźwignię regulacji płomienia (6) w kierunku „+", aby zwiększyć natężenie płomienia, lub w kierunku „-", aby zmniejszyć natężenie płomienia.

Przechowywanie i transport
Po zakończeniu pracy i przed schowaniem urządzenia należy zawsze odczekać, aż urządzenie całkowicie ostygnie (co najmniej 20 minut). Następnie można schować urządzenie w bezpiecznym i suchym miejscu.
Urządzenie musi całkowicie wystygnąć przed transportem. Dopilnować, aby miniaturowy palnik był zamocowany na czas transportu.

Czyszczenie urządzenia
Urządzenie można czyścić suchą szmatką, gdy palnik jest zimny. Nie używać żadnych środków czyszczących, ponieważ może dojść do zatkania otworów w palniku i dyszy gazowej.
Dbanie o urządzenie + serwis naprawczy
Używać wyłącznie wyznaczonych części zamiennych. Nigdy nie eksploatować urządzenia zawierającego uszkodzoną część. Naprawy, w tym wymiana dyszy, mogą być przeprowadzane wyłącznie przez autoryzowanego sprzedawcę gazu ciekłego lub producenta/dystrybutora. Skontaktować się z producentem, korzystając z adresu serwisu podanego poniżej, jeśli konieczne jest przeprowadzenie naprawy.

Gwarancja
Zachować oryginał rachunku w bezpiecznym miejscu. Ten dokument jest wymagany jako dowód zakupu. Skontaktuj się z nami przez e-mail: info@cfh-gmbh.de, aby zgłosić roszczenie gwarancyjne. Natychmiast się z Tobą skontaktujemy.
Informacje dotyczące ochrony środowiska
Napełnianie przyjaznym dla środowiska gazem płynnym nie stanowi zagrożenia dla środowiska ani warstwy ozonowej. Przestrzegać wytycznych dotyczących gazu płynnego. Wkład uzupełniający i jego zawartość nie mają ograniczonego okresu trwałości.

Utylizacja wkładu uzupełniającego
Opróżnione pojemniki na gaz należy przekazać do punktu zbiórki selektywnej odpadów w celu recyklingu. Pojemniki, które nie są całkowicie puste, należy przekazać do punktu zbiórki odpadów.

Utylizacja urządzenia
Urządzenie zostało wykonane z materiałów nadających się do recyklingu. Aby wyrzucić lub poddać recyklingowi to urządzenie, skontaktować się z lokalnym urzędem zajmującym się recyklingiem lub firmą zajmującą się utylizacją odpadów.

Ten miniaturowy palnik będzie z powodzeniem służył przez wiele lat.
Ważna informacja: temperatura powietrza otoczenia ma znaczny wpływ na moc urządzenia. Ogólnie rzecz biorąc, wydajność spada w niskich temperaturach.
Zastrzegamy sobie prawo do zmian technicznych i wyglądu.

CFH Löt- und Gasgeräte GmbH
Bahnhofstr. 50 · D-74254 Offenau
Tel.: +49 7136 9594-0
Fax: +49 7136 9594-44
info@cfh-gmbh.de
www.cfh-gmbh.de

Vertretung Schweiz / Représentation en Suisse / Rappresentante Svizzera:
ARNOLD WINKLER AG · Schickmattweg 1 · CH-8332 Russikon · +41 44954 8383

Stand: 05/2025
Version: V1.3